
GRAECUS
2026
AgriMiranda
EQUIPAMENTOS AGRÍCOLAS E INDUSTRIAIS, LDA.
PORTUGAL

Elétrico



**PT** CARACTERISTICAS TÉCNICAS

- Bateria Li-ion Lithium
- Capacidade corte 30 cm e fio 1.4 mm
- Proteção corte para plantações delicadas.
- Lança telescópica & cabeça multi ângulos.
- Alavanca ergonômica com suporte em borracha.
- Alimentação automática fio sem ajuste manual
- Conformidade CE

| **M** | mm | mm | V | motor |
|---|---|---|---|---|
| **IONIS20 TRIM30** | 300 | 1.4 | 20 | brushless |

Elétrico




**PT** CARACTERISTICAS TÉCNICAS

- Disco 330mm
- Ajuste central em 5 posições ( 25 - 65 mm)
- Bateria Li-ion Lithium
- Motor Brushless 20v
- Saco armazenamento 35L (fácil acesso)
- Leve e ágil para relvados pequenos/médios
- Conformidade CE

| **M** | mm | V | motor |
|---|---|---|---|
| **IONIS20 MOW33** | 300 | 20 | brushless |

# IONIS-PRUNE

Elétrico



**PT** CARACTERISTICAS TÉCNICAS

- Autonomia: 40 minutos (4.0 Ah)
- Bateria Li-ion Lithium.
- Passo Corrente: 7.6mm.
- Lamina com 15 cm para cortes rápidos.
- Rotação: 3000 rpm.
- Lubrificação manual.
- Conformidade CE.

| M | V | motor |
|---|---|---|
| **IONIS20 PRUNE15** | 20 | brushless |

elétrico



**PT** CARACTERISTICAS TÉCNICAS

- Tecnologia turbina alto desempenho 280 CFM
- Autonomia (4.0Ah): 22 minutos.
- Bateria Li-ion Lithium.
- Alavanca ergonômica com suporte em borracha para melhor conforto e controlo
- Modo trabalho BOOST
- Bico alta velocidade (100 MPH ≈ 161 km/h).
- Conformidade CE.

| M | CFM | V | motor |
|---|---|---|---|
| **IONIS20 AERO** | 280 | 20 | brushless |

petrol

Gasolina



**PT** CARACTERISTICAS TÉCNICAS

- Opções corte: corte erva e recolha para balde
- Ajuste manipulo corte
- Ajuste rápido e fácil da altura do corte da lamina ( 7 posições / 25 - 70 mm) Apenas um manipulo ajusta a posição de trabalho
- Prato ferro 450 mm com lamina direita.

Estrutura em plástico polyester resistente á gasolina e protege o bloco do motor de raios UV.

- Acesso fácil para limpeza do disco de corte
- Rodas de 7" e 8" com rolamentos.
- Saco de armazenamento com capacidade de 45L.
- Conformidade CE.

**MODELO SEM TRAÇÃO**

| **M** | hp | | mm | mm | L |
|---|---|---|---|---|---|
| **LM43 3in1** | 130cc 3,2 hp | frente 7" traseira 8" | 430 | 25-75 | 45 |

Gasolina





**PT** CARACTERISTICAS TÉCNICAS

- Modelos 4 em 1: Corte erva, recolha em balde, destroçador e descarga lateral
- Ajuste manipulo corte.
- Ajuste rápido e fácil da altura do corte da lamina ( 8 posições / 25 - 70 mm)
- Prato ferro 480mm no modelo **LM46S e** 530mm no modelo **LM51S** com lamina direita.

Estrutura em plástico polyester resistente á gasolina e protege o bloco do motor de raios UV.

- **Modelos com Tração.**

Acesso fácil para limpeza do disco de corte

- Rodas grandes de 7" e 8" com rolamentos de alta durabilidade
- Saco de armazenamento com capacidade de 50/60L.
- Conformidade CE.

| **M** | hp | | mm | mm | L |
|---|---|---|---|---|---|
| **LM46S 4in1** | 150cc 3,5 hp | frente 7" tras. 8" | 460 | 25-75 | 50 |
| **LM51S 4in1** | 173cc 4 hp | frent 8" tras. 10" | 510 | 25-75 | 60 |

# Moto-Roçadora **DREPANUS**

Gasolina







**PT** CARACTERISTICAS TÉCNICAS

- Motor OHV 173cc 4.5 hp com 9.6 Nm torque @ 3000 rpm.
- Rodas 14" .
- 560 mm  capacidade de corte com fio 4x4 mm
- Altura de corte: 40-95 mm de fácil ajuste.
- Ajuste manual do manipulo
- Quantidade óleo motor: 450 ml.
- Arranque manual.
- Inclui uma vela de ignição & ferramenta basica.
- Conformidade CE.

| M | hp | mm | mm | lt | mm | | |
|---|---|---|---|---|---|---|---|
| **WT56** | 173cc<br>4.5 hp / 3000 rpm | 560 | 4*4 | 1.2 | 40-95 | 14” | Arranque Manual |

Gasolina






**PT** CARACTERISTICAS TÉCNICAS

- Opções de corte: normal, descarga lateral e recolha para o balde de 150 L.
- Equipado com motor Stage V, 224cc, 7.5 hp.
- 7 posições de trabalho (35 - 70 mm ).
- Ideal para áreas de trabalho entre 1,200 - 1,500 m2 .
- Equipado com uma lamina com a capacidade máxima de 2800 rpm.
- Caixa de velocidades 4 + 1
- Mecanismo de ajuste velocidade de 1.5 / 2.0 / 4.0 / 6.0 km/h e velocidade de marcha-atrás de 2.4 km/h.
- Chassi robusto que reduz vibrações e barulho.
- Arranque elétrico e manual.
- Ajuste manual altura de corte.
- Banco ajustável com sensor de segurança.
- Roda traseira 13" e roda dianteira 10".
- Equipado com bateria 20v com capacidade de 2Ah.
- Conformidade CE.

| M | KG | hp | mm | | | km/h | mm | mm | L |
|---|---|---|---|---|---|---|---|---|---|
| **RM61** | 115 | 224cc / 7.5 hp | 1820/740/1090 | 4+1 | 10*400-4<br>13*500-6 | F1,5/2,0/4,0/6,0<br>R2,4 | 610 | 35-75 ±5 | 150 |

tractor







**PT** CARACTERISTICAS TÉCNICAS

- Motor 452cc com 12.5 hp.
- Opções de corte: normal e recolha para o balde de 245 L.
- Visor de nivel de combustivel com capacidade de 7.5 Lt.
- 7 posições de trabalho (30 - 90 mm ).
- Largura trabalho: 86 cm com 2 laminas.
- Área máxima recomendada: 5000 m2
- Velocidade máxima de 9 km/h.
- Chassi robusto que reduz vibrações e barulho.
- Arranque elétrico.
- Raio de viragem: 55 cm
- Chassi em aço.
- Iluminação em LED.
- Roda traseira 18" e roda dianteira 15".
- Equipado com bateria 20v com capacidade de 2Ah.
- Conformidade CE.

| M | KG | hp | mm | | | km/h | mm | mm | L |
|---|---|---|---|---|---|---|---|---|---|
| **TRM86** | 200 | 452cc<br>12,5 hp | 2300/960/1110 | 15*6.00-6<br>18*8.50-8 | manual | F8-10<br>R4-6 | 860 | 30-90 | 245 |

## HIDROSTÁTICO







**PT** CARACTERISTICAS TÉCNICAS

- Motor 452cc com 12.5 hp.
- Opções de corte: normal e recolha para o balde de 245 L.
- Visor de nivel de combustivel com capacidade de 7.5 Lt.
- 7 posições de trabalho (30 - 90 mm ).
- Largura trabalho: 86 cm com 2 laminas.
- Área máxima recomendada: 5000 m2
- Velocidade máxima de 9 km/h.
- Chassi robusto que reduz vibrações e barulho.
- Arranque elétrico.
- Raio de viragem: 55 cm
- Chassi em aço.
- Iluminação em LED.
- Roda traseira 18" e roda dianteira 15".
- Equipado com bateria 20v com capacidade de 2Ah.
- Conformidade CE.

| M | KG | hp | mm | | | km/h | mm | mm | L |
|---|---|---|---|---|---|---|---|---|---|
| **TRM98 HST** | 200 | 452cc 12,5 hp | 2300/960/1110 | 15*6.00-6 18*8.50-8 | hydrostatic | F8-10 R4-6 | 980 | 30-90 | 245 |

## Gasolina Raio-0




**PT** CARACTERISTICAS TÉCNICAS

- Motor LONCIN V-Twin 20hp 586cc.
- Capacidade combustível: 25 L
- Rodas frontais independentes.
- Equipado com 2 laminas com uma largura 1060mm
- Mulching kit
- Altura de corte regulável 38mm - 114mm
- Correias **OPTIBELT GERMANY**
- Embraiagem eletromagnética **OGURA JAPAN**
- Caixa velocidades **HYDRO-GEAR USA**
- 2 manípulos raio-0
- Luzes LED
- Arranque elétrico
- Conta-horas
- Conformidade CE.

| M | KG | hp | mm | | | km/h | mm | mm |
|---|---|---|---|---|---|---|---|---|
| **ZTR106** | 240 | LONCIN 586cc 20 hp V-Twin | 1800/1200/1050 | Zero Turn Hydrostatic | 13*5.00-6 18*9.50-8 | F12.4 / R5.5 | 1060 | 38-114 |

Gasolina Raio-0







**PT** CARACTERISTICAS TÉCNICAS

- Motor LONCIN V-Twin 27hp 764cc.
- Capacidade combustível: 18 L
- Rodas frontais independentes.
- Equipado com 3 laminas com uma largura 1270mm
- Sistema ROPS
- Correias **OPTIBELT GERMANY**
- Embraiagem eletromagnética **OGURA JAPAN**
- Caixa velocidades **HYDRO-GEAR USA**
- Raio-0 Hidroestático.
- Luzes LED
- Arranque elétrico
- Conformidade CE.

| M | KG | hp | mm | | | km/h | mm | mm |
|---|---|---|---|---|---|---|---|---|
| **ZTR127pro** | 320 | LONCIN 764cc 27 hp V-Twin | 1780/1625/1682 | Zero Turn Hydrostatic | 13*5.00-6 18*9.50-8 | F12.4 / R5.5 | 1270 | 38-114 |

# Triturador **SGK**

LONCIN

ATV/UTV





**PT** CARACTERISTICAS TÉCNICAS

- Motor 4-Tempos LONCIN 420cc 15 hp, com arranque elétrico e manual.
- Embraiagem centrifuga
- Laminas duplas em Y ou martelos 250g.
- Rolamentos externos Long Life.
- Ideal para ATV / UTV
- Tensor automático correias
- Rodas com regulação manual.
- Rolo traseiro ajustável
- Conformidade CE.

| M | KG | mm | hp | mm | no. | no. | | no. | L/h | mm |
|---|---|---|---|---|---|---|---|---|---|---|
| **SGK120** | 275 | 1760/1720/900 | Loncin 420cc 15hp | 1200 | 28 | 56 | Arranque Elétrico | 2 | 0,8 | 10-60 |




**PT** CARACTERISTICAS TÉCNICAS

- Motor 4-Tempos LONCIN 252cc 8hp modelo **GK65** e 420cc 15hp nos modelos **GK80** e **GK90.**
- Caixa velocidades 3 + 1
- Embraiagem independente e alavancas desengate em cada roda.
- Laminas duplas em Y.
- Transmissão correias.
- Ajuste altura e posição trabalho.
- Modelo **GK65/GK80** equipado com pneus e lagartas no modelo **GK90.**
- Chassi robusto que reduz vibrações e barulho.
- Sistema de segurança e travão de parque automático.
- Conformidade CE

| M | KG | hp | mm | | mm | km/h | | L/h | mm |
|---|---|---|---|---|---|---|---|---|---|
| **GK65** | 154 | Loncin 252cc 8 hp | 732/1795/1154 | F3+1 R | 600 | F6,5/R2 | 32 | 0,8 | 20-80 |
| **GK80** | 224 | Loncin 420cc 15 hp | 890/1830/1180 | F3+1 R | 760 | F4,2/R1,3 | 40 | 1,0 | 20-80 |
| **GK90** | 310 | Loncin 420cc 15 hp | 1000/1760/1200 | F3+1 R | 860 | F3,1/R1 | 46 | 1,0 | 20-80 |





**PT** CARACTERISTICAS TÉCNICAS

- Motor 4-Tempos LONCIN 420cc 15hp.
- Caixa velocidades 3 + 1
- Embraiagem independente e alavancas desengate em cada roda.
- Equipado com martelos.
- Transmissão correias.
- Velocidade regulável.
- Ajuste altura e posição trabalho.
- Equipados com sistema lagartas.
- Chassi robusto que reduz vibrações e barulho.
- Sistema de segurança e travão de parque automático.
- Conformidade CE

| M | KG | hp | mm | | mm | km/h | | L/h | mm |
|---|---|---|---|---|---|---|---|---|---|
| **GK80pro** | 249 | Loncin 420cc 15 hp | 890/1830/1180 | F3+1R | 760 | F4,2/R1,3 | 18 | 1,0 | 20-80 |
| **GK90pro** | 335 | Loncin 420cc 15 hp | 1000/1760/1200 | F3+1R | 860 | F3,1/R1 | 20 | 1,0 | 20-80 |

Radio-Controlo





LONCIN

**PT** CARACTERISTICAS TÉCNICAS

- Motor 4-Tempos LONCIN 224cc 7.5 hp.
- Comando radio-controlo com alcance até 150 metros.
- Rotação raio-0
- Possibilidade de trabalhar em encostas até 30% inclinação.
- Motor tração BRUSHLESS
- Sistema de corta-mato.
- Chassi reforçado
- Travão elétrico
- Rolamentos e chumaceiras Long Life.
- Correias KEVLAR.
- Ajuste altura corte eletricamente através do comando.
- Sistema de segurança.
- Conformidade CE.

| M | KG | hp | mm | mm | km/h | | L/h | mm |
|---|---|---|---|---|---|---|---|---|
| **RSC55 Hybrid** | 160 | Loncin 224cc 7.5 hp | 1000/1100/500 | 500 | 0-5 | 2 | 2.8 | 20-200 |



## Radio-Controlo





KOOP

**PT** CARACTERISTICAS TÉCNICAS

- Motor 4-Tempos KOOP KD192 12hp modelo **RSC100** e motor KOOP KD195 15hp no modelo **RSC120.**
- Comando radio-controlo com alcance até 150 metros.
- Facas em Y duplas 200 gr.
- Rotação raio-0
- Possibilidade de trabalhar em encostas até 30% inclinação.
- Motor tração BRUSHLESS
- Sistema de corta-mato.
- Chassi reforçado
- Travão elétrico
- Rolamentos e chumaceiras Long Life.
- Correias KEVLAR.
- Ajuste altura corte eletricamente através do comando.
- Sistema de segurança.
- Conformidade CE.

| M | KG | hp | mm | mm | km/h | | L/h | mm |
|---|---|---|---|---|---|---|---|---|
| **RSC100 Hybrid** | 346 | Koop 499cc 12hp | 1170/1560/820 | 1000 | 0-5 | 40 | 3.2 | 20-200 |
| **RSC120 Hybrid** | 372 | Koop 532cc 15hp | 1380/1560/820 | 1200 | 0-5 | 48 | 3.2 | 20-200 |



# Triturador **RGK**

Radio-controlo






LONCIN

**PT** CARACTERISTICAS TÉCNICAS

- Motor 4-Tempos LONCIN 420cc 15 hp.
- Comando radio-controlo com alcance de 30 metros.
- Martelos 350 gr.
- Rotação raio-0
- Possibilidade de trabalhar em encostas até 30% inclinação.
- Motor tração BRUSHLESS
- Sistema de corta-mato.
- Chassi reforçado
- Travão elétrico
- Rolamentos e chumaceiras Long Life.
- Correias KEVLAR.
- Ajuste altura corte eletricamente através do comando.
- Sistema de segurança.
- Conformidade CE.

| M | KG | hp | mm | | mm | km/h | | L/h | mm |
|---|---|---|---|---|---|---|---|---|---|
| **RGK90pro** | 330 | Loncin 420cc 15 hp | 1000/1650/868 | F3+1R | 860 | 4 | 20 | 1,0 | 20-80 |








**PT** CARACTERISTICAS TÉCNICAS

- Motor 150cc 3.6 hp 3000 rpm
- Quantidade facas: 16 unidades
- Rodas 150mm
- Arranque manual
- Conformidade CE

| M | hp | mm | mm | | |
|---|---|---|---|---|---|
| **GT360** | 150cc<br>3.6 hp / 3000 rpm | 360 | 130 | 6” | Arranque manual |

# Moto-Cultivador **GERYON**




**PT** CARACTERISTICAS TÉCNICAS

- Motor LONCIN 420cc 14 hp
- Caixa velocidades 3+2
- Cardan PTO independente 990 rpm, engate rápido.
- Travões disco duplo
- Varias opções de equipamentos.
- Conformidade CE.

| M | KG | hp | mm |
|---|---|---|---|
| GERYON 750 | 88 | Loncin 420cc 15 hp | 615/1040/715 |
| GERYON 750 DIESEL | 88 | Kama 418cc 9 hp | 615/1040/715 |
| TRITURADOR 60 | 93 | - | 790/930/630 |
| TRITURADOR 100 | 130 | - | 1190/930/630 |
| FRESA | 36 | - | 510/690/370 |
| LAMINA CORTE | 20 | - | - |
| PÁ LIMPEZA | 32 | - | 600/650/290 |
| CHARRUA | 20 | - | 440/620/290 |
| ABRE VALAS | 16 | - | 390/630/460 |
| ARRANCADOR BATATA | 12 | - | 390/630/460 |
| SACHADOR | 20 | - | 320/820/170 |
| VASSOURA | 110 | - | 880/1160/650 |
| RETIRADOR NEVE | 120 | - | 770/1070/750 |
| PÁ NEVE | 45 | - | 550/1070/350 |

# Abre-Valas **SKX**

Gasolina






**PT** CARACTERISTICAS TÉCNICAS

- Motor LONCIN 420cc 15 hp, arranque manual.
- Transmissão por correias KEVLAR
- Dentes em tungsténio.
- Rolamentos Long Life.
- Altura trabalho regulável.
- Sistema de segurança.
- Conformidade CE

| M | KG | hp | mm | m/h | mm | mm | L/h | no |
|---|---|---|---|---|---|---|---|---|
| **SKX60** | 188 | Loncin 420cc 15 hp | 2172/950/1168 | 60 | 200/450/600 | 100 | 1,0 | 27 |

LONCIN






**PT** CARACTERISTICAS TÉCNICAS

- Motor LONCIN 420cc 15 hp, arranque manual.
- Transmissão por correias KEVLAR
- Dentes em tungsténio.
- Rolamentos Long Life.
- Altura trabalho regulável.
- Sistema de segurança.
- Conformidade CE

| M | KG | hp | mm | mm | mm | L/h | no |
|---|---|---|---|---|---|---|---|
| **RB56** | 110 | Loncin 15hp | 1800/800/1150 | 330 | 560 | 1,0 | 8 |

# Bio-Triturador **KB**

Jardinagem







LONCIN

**PT** CARACTERISTICAS TÉCNICAS

- Motor LONCIN 196cc 6.5 hp modelo **KB05.**
- Motor Elétrico 2.8 Kw modelo **KB05E** Monofásico 220v
- Alimentação semi-automática
- Tambor com 2 laminas + 1 lamina fixa.
- Rolamentos Long Life
- Armazenamento da estilha no saco do equipamento.
- Botão emergência que desliga o equipamento.
- Conformidade CE

| M | KG | hp | mm | m3/h | no. | mm | mm | no. | L/h |
|---|---|---|---|---|---|---|---|---|---|
| **KB05E** | 54 | 2.8kW AC | 660/570/640 | 2 | 2+1 | 5-15 | 50 | - | - |
| **KB05** | 60 | Loncin 196cc 6.5 hp | 660/570/640 | 2 | 2+1 | 5-15 | 50 | - | 0.8 |

LONCIN







**PT** CARACTERISTICAS TÉCNICAS

- Motor LONCIN 196cc 6.5 hp , arranque manual
- Alimentação semi-automática
- Embraiagem anti-vibração
- Tambor com 2 laminas + 1 lamina fixa.
- Rolamentos Long life
- Correias em KEVLAR
- Descarga efetuado na parte inferior do equipamento
- Botão emergência que desliga o equipamento
- Declaração CE.

| M | KG | hp | mm | m3/h | no. | mm | mm | no. | L/h | |
|---|---|---|---|---|---|---|---|---|---|---|
| **KB10** | 100 | Loncin 196cc 6.5 hp | 1750/550/1050 | 3 | 2+1 | 5-15 | 60-100 | 2 | 0.8 L/h | Arranque manual |



Rebocável



**PT** CARACTERISTICAS TÉCNICAS

- Motor LONCIN 196cc 6.5 hp , arranque manual
- Alimentação semi-automática
- Embraiagem anti-vibração
- Tambor com 2 laminas + 1 lamina fixa.
- Rolamentos Long life
- Correias em KEVLAR
- Engate para rebocar o equipamento.
- Pneus cardados.
- Descarga efetuado na parte inferior do equipamento
- Botão emergência que desliga o equipamento
- Declaração CE.

| **M** | KG | hp | mm | m3/h | no. | mm | mm | no. | L/h | |
|---|---|---|---|---|---|---|---|---|---|---|
| **KBT10** | 110 | Loncin 196cc 6.5 hp | 1750/550/1050 | 3 | 2+1 | 5-15 | 60-100 | 2 | 0.8 L/h | Arranque manual |

# Bio-Triturador **KB15**



Rebocável c/arranque elétrico





LONCIN

**PT** CARACTERISTICAS TÉCNICAS

- Motor LONCIN 420cc 15 hp, arranque elétrico.
- Alimentação semi-automática
- Embraiagem anti-vibração
- Tambor com 2 laminas + 1 lamina fixa.
- Rolamentos Long life
- Correias em KEVLAR
- Saída ajustável.
- Engate para rebocar o equipamento.
- Descarga efetuado na parte superior do equipamento
- Botão emergência que desliga o equipamento
- Declaração CE.

| M | KG | hp | mm | m3/h | no. | mm | mm | no. | L/h | |
|---|---|---|---|---|---|---|---|---|---|---|
| **KB15** | 260 | Loncin 420cc 15 hp | 1218/2700/1424 | 7-9 | 2+1 | 5-15 | 100-150 | 2 | 1 L/h | Arranque elétrico |

# Bio-Triturador **KB20**

Rebocável c/arranque elétrico







**PT** CARACTERISTICAS TÉCNICAS

- Motor LONCIN 764cc 25 hp, arranque elétrico.
- Alimentação semi-automática
- Embraiagem anti-vibração
- Tambor com 2 laminas + 1 lamina fixa.
- Rolamentos Long life
- Correias em KEVLAR
- Saída ajustável.
- Engate para rebocar o equipamento com rodas grandes.
- Descarga efetuado na parte superior.
- Botão emergência que desliga o equipamento
- Declaração CE.

| **M** | KG | hp | mm | m3/h | no. | mm | mm | no. | L/h | |
|---|---|---|---|---|---|---|---|---|---|---|
| **KB20** | 320 | Loncin 764cc 25 hp | 1217/2819/1550 | 8-9 | 2+1 | 5-15 | 200 | 4 | 1.5 L/h | Arranque elétrico |

# Bio-Triturador **KBT-H**



LONCIN

## Rebocável Alimentação Hidráulica





**PT** CARACTERISTICAS TÉCNICAS

- Motor LONCIN 764cc 25 hp, arranque elétrico.
- **Motor a Gasolina**
- Alimentação automática com rolo hidráulico.
- Embraiagem anti-vibração
- Tambor com 2 laminas + 1 lamina fixa.
- Rolamentos Long life
- Correias em KEVLAR
- Saída ajustável 360°
- Engate para rebocar o equipamento com rodas grandes.
- Descarga efetuado na parte superior.
- Botão emergência que desliga o equipamento
- Declaração CE.

| M | KG | hp | mm | m3/h | no. | mm | mm | no. | L/h | |
|---|---|---|---|---|---|---|---|---|---|---|
| **KBT15H** | 658 | Loncin 764cc 25 hp | 1390/3470/2280 | 23 | 2+1 | 5-15 | 150 | 2 | 1.4 L/h | Arranque elétrico |

Accessories

# Cortador Troncos **CHOPPER**

## Gasolina







**EN** CARACTERISTICAS TÉCNICAS

- Motor 212cc 7hp arranque manual
- 2 rolos
- **C60** - até D. 60mm - 2m³ / hora
- **C80** - até D. 80mm - 4m³ / hora
- Rolamentos Long life
- Chassi fixo no modelo **C60**
- Rodas apoio no modelo **C80**.
- Declaração CE.

| **M** | KG | hp | mm | m3/h | no. | mm | mm | |
|---|---|---|---|---|---|---|---|---|
| **C60** | 115 | 212cc / 7hp | 1173/569/988 | 2 | 6 | 50-80 | 60 | Arranque manual |
| **C80** | 181 | 212cc / 7hp | 1140/550/1000 | 4 | 6 | 60-120 | 80 | Arranque manual |

# Dumper Bio-Triturador KBD

LONCIN








**EN** CARACTERISTICAS TÉCNICAS

- Motor Bio-Triturador LONCIN 420cc 15 hp com arranque elétrico.
- Motor Dumper LIFAN 196cc 6.5 hp com arranque manual
- Embraiagem Anti-vibração.
- Rotação saida 360º
- Tambor com 2 laminas + 1 lamina fixa.
- Rolamentos Long Life
- Correias em Kevlar
- Caixa de velocidade 3 + 1
- Inclinação máxima de 30%
- Capacidade de carga: 300 kg
- Embraiagem independente
- Travão parque automático
- Proteção motor chapa 5mm
- Botão emergência
- Caixa de transporte incluída
- Conformidade CE

| M | KG | wood chipper | dumper | | mm | mm | L/h |
|---|---|---|---|---|---|---|---|
| **KBD12** | 325 | Loncin 420cc 15 hp | Lifan 196cc 6.5 hp | 180/60/34 | 1900/640/1600 | 910/600/204 | 1,0 |

Acessórios

**Caixa Transporte 1040/860/204 mm**

# Carro de Mão Elétrico **K**



**PT** CARACTERISTICAS TÉCNICAS

- Carro de mão elétrico com chassi metálico
- Controlo de segurança no punho direito
- Voltagem 24V / 12Ah
- Motor Brushless 500w
- Autonomia: 8 horas
- Tempo de carga: 8 horas
- Carregador incluido
- Velocidade maxima: 7 km/h
- Velocidade máxima retraguarda: 3.5 km/h
- Conformidade CE

| M | KG | hp | mm | | km/h | |
|---|---|---|---|---|---|---|
| **K150E** | 40 | 500W,29,5V | 1500/600/680 | 4.00-10 | 7 | 150 |

# Dumper Elétrico **E**

Basculante




**PT** CARACTERISTICAS TÉCNICAS

- Modelo **E500** o basculamento é feito mecanicamente.
- Modelo **E500H** o basculamento é hidráulico.
- Motor elétrico 1000w/48V
- Capacidade máxima peso 500 kg com inclinação máxima de 10%.
- Centro de gravidade baixo.
- 3 velocidades: 2.1, 2.6, 3.3 km/h
- Autonomia: 8-10 horas
- Carregamento: 6-7 horas
- Bateria 48v 32Ah e carregador incluido.
- 2 LEDs frontais 30w.
- Sistema segurança com travão eletromagnetico.
- Conformidade CE

| **M** | KG | hp | mm | | km/h | |
|---|---|---|---|---|---|---|
| **E500** | 172 | 1000W, | 48V1750/728/1070 | 16x6.5-8<br>13x5-6 | F3,3/R2,5 | 500 |
| **E500H** | 208 | 1000W, | 48V1750/728/1070 | 16x6.5-8<br>13x5-6 | F3,3/R2,5 | 500 |

# Dumper Elétrico **E**







**PT** CARACTERISTICAS TÉCNICAS

- Motores elétricos 1500w/48V (frente e trás)
- Capacidade máxima peso 300 kg com inclinação máxima de 46%.
- Travões de disco ás 4 rodas
- Tração nas rodas frontais.
- Direção articulada.
- Balde 100% estanque, para carregar areias ou liquidos.
- Balde articulado a 90º através de mecanismo hidraulico.
- Autonomia: 8-10 horas
- Carregamento: 6-7 horas
- Bateria 48v 32Ah e carregador incluido.
- Conformidade CE

| M | KG | hp | mm | | km/h | kg |
|---|---|---|---|---|---|---|
| **E304** | 230 | 3000W, 48V | 1895/785/1010 | 16x6.5-8 | F5.7/R2.2 | 300 |




**PT** CARACTERISTICAS TÉCNICAS

- Motores elétricos 1500w/48V (frente e trás)
- Capacidade máxima peso 500 kg com inclinação máxima de 46%.
- Travões de disco ás 4 rodas
- Tração nas rodas frontais.
- Direção articulada.
- Balde 100% estanque, para carregar areias ou liquidos.
- Balde articulado a 90º através de mecanismo hidraulico.
- Autonomia: 8-10 horas
- Carregamento: 6-7 horas
- Bateria 48v 32Ah e carregador incluido.
- Conformidade CE

| **M** | KG | hp | mm | | km/h | kg |
|---|---|---|---|---|---|---|
| **E504** | 290 | 3000W, 48V | 2305/835/1075 | 16x6.5-8 | F5.7/R2.2 | 500 |

# Dumper Gasolina **D**

4x4







LONCIN

**PT** CARACTERISTICAS TÉCNICAS

- Motor LONCIN 196cc 6.5 hp , arranque manual
- Sistema 4x4
- Basculamento manual
- Caixa velocidades 3 + 1
- Capacidade máxima carga: 300 kg
- Embraiagem independente
- Travão parque automático
- Conformidade CE

| M | KG | hp | mm | | | km/h | | L/h | mm |
|---|---|---|---|---|---|---|---|---|---|
| **D300R** | 148 | Loncin 196cc 6.5 hp | - | 3+1 | 4.00 - 8 | - | 300 | 0,8 | 788/570/457 |

# DUMPER **D**

Extensivel com basculamento manual










LONCIN

**PT** CARACTERISTICAS TÉCNICAS

- Motor LONCIN 196cc 6.5 hp, arranque manual
- Amortecedor a óleo para facilitar a descarga.
- Balde extensivel
- Caixa velocidades 3 + 1
- Inclinação máxima: 30%
- Capacidade carga: 300kg no modelo **D300** & 500kg no modelo **D500.**
- Embraiagem independente
- Correias em Kevlar
- Tensor automático das lagartas garantem o máximo tração e estabilidade
- Proteção motor em chapa 5mm
- Travão parque automático.
- Conformidade CE

| **M** | KG | hp | mm | | | km/h | | L/h | mm |
|---|---|---|---|---|---|---|---|---|---|
| **D300** | 192 | Loncin 196cc 6.5 hp | 1595/700/940 | 3+1 | 220/25/30 | F3,6/R1,2 | 300 | 0,8 | 910/635/210 (1010)/(860)/210 |
| **D500** | 244 | Loncin 196cc 6.5 hp | 1720/700/940 | 3+1 | 240/25/20 | F3,6/R1,2 | 500 | 0,8 | 1050/650/330 (1150/(875)/330 |

## Basculamento Hidráulico




**PT** CARACTERISTICAS TÉCNICAS

- Motor LONCIN 270cc 9 hp, arranque manual
- Basculamento Hidráulico.
- Caixa velocidades 3 + 1
- Inclinação máxima: 30%
- Capacidade carga: 500kg.
- Embraiagem independente
- Correias em Kevlar
- Tensor automático das lagartas garantem o máximo tração e estabilidade
- Proteção motor em chapa 5mm
- Travão parque automático.
- Conformidade CE

| M | KG | hp | mm | | | km/h | | L/h | mm |
|---|---|---|---|---|---|---|---|---|---|
| **D500H** | 272 | Loncin 270cc 9 hp | 1850/750/1100 | 3+1 | 240/25/20 | F3,6/R1,2 | 500 | 0,9 | 1000/700/450 |

## Auto-carregante & basculamento

LONCIN







**PT** CARACTERISTICAS TÉCNICAS

- Motor LONCIN 270cc 9 hp, arranque manual
- Basculamento Hidráulico até 142 cm e 90º
- Dimensão carregador: 350 x 660 x 200
- Escada rebatível para transporte operador
- Nova Caixa velocidades 6 + 2
- Inclinação máxima: 30%
- Capacidade carga: 500kg**.**
- Embraiagem independente
- Correias em Kevlar
- Tensor automático das lagartas garantem o máximo tração e estabilidade
- Proteção motor em chapa 5mm
- Travão parque automático.
- Modelo **T500FL** equipado com lamina
- Conformidade CE

| **M** | KG | hp | mm | | | km/h | | L/h | mm |
|---|---|---|---|---|---|---|---|---|---|
| **T500** | 446 | Loncin 270cc 9 hp | 2400/710/1240 | 6+2 | 240/25/20 | F7,5/R3,5 | 500 | 0,9 | 980/700/450 |
| **T500FL** | 446 | Loncin 270cc 9 hp | 2400/710/1240 | 6+2 | 240/25/20 | F7,5/R3,5 | 500 | 0,9 | 980/700/450 |

## Hidrostático com basculamento Hidráulico







LONCIN

**PT** CARACTERISTICAS TÉCNICAS

- Motor LONCIN 192cc 7.5 hp, arranque manual
- Motor hidrostático.
- Basculamento frontal hidráulico.
- Escada rebativel para transporte operador
- Caixa velocidades hidrostático 2 + 2
- Selector Hi-Lo
- Inclinação máxima: 30%
- Capacidade carga: 500kg.
- Embraiagem independente
- Correias em Kevlar
- Tensor automático das lagartas garantem o máximo tração e estabilidade
- Proteção motor em chapa 5mm
- Travão parque automático.
- Conformidade CE

| M | KG | hp | mm | | | km/h | kg | L/h | mm |
|---|---|---|---|---|---|---|---|---|---|
| **H500** | 380 | Loncin 192cc 7.5 hp | 1900/715/1193 | HYD | 2/2 | 240/25/20 | F5/R2,5 | 500 | 1 | 1000/700/450- |
| **H500FL** | 400 | Loncin 192cc 7.5 hp | 1900/715/1193 | HYD | 2/2 | 240/25/20 | F5/R2,5 | 500 | 1 | 1000/700/450- |

LONCIN

Basculamento hidráulico







**PT** CARACTERISTICAS TÉCNICAS

- Motor LONCIN 389cc 13 hp, arranque manual
- Basculamento frontal hidráulico.
- Escada rebativel para transporte operador
- Caixa velocidades 6 + 2
- Inclinação máxima: 30%
- Capacidade carga: 800kg.
- Embraiagem independente
- Correias em Kevlar
- Tensor automático das lagartas garantem o máximo tração e estabilidade
- Proteção motor em chapa 5mm
- Travão parque automático.
- Conformidade CE

| **M** | KG | hp | mm | | | km/h | | L/h | mm |
|---|---|---|---|---|---|---|---|---|---|
| **D800** | 500 | Loncin 389cc 13 hp | 815/2150/1065 | 6+1 | - | F3,6/R1,2 | 800 | 1,0 | 815/1315/300 |

## Gasolina





**PT** CARACTERISTICAS TÉCNICAS

- Motor OHV 212cc 6hp 3600 rpm
- Bomba com corpo em aluminio
- 500 litros / minuto
- Capacidade óleo 600 ml com sensor
- Deposito 4 litros
- Inclui abraçadeiras e filtro aspiração.
- Conformidade CE

| M | | m3/h | m | m | mm | mm | lt |
|---|---|---|---|---|---|---|---|
| **WP50** | 212cc 6 hp | 28 | 7 | 32 | 50 | 50 | 4 |

Gasolina







**PT** CARACTERISTICAS TÉCNICAS

- Motor OHV 140cc com sensor óleo e TCI
- Inverter <3% THD
- Fácil transporte
- Parallel-ready: Pode combinar 2 **GG35i** de forma a adquirir mais potência.
- Saidas: 2x 230 V / 16 A AC, 1x 12 V DC / 8A, USB 1.0A/2.1A
- Autonomia: 6-7 h @50%
- Arranque manual
- Conformidade CE

| **M** | | V | W | hz | lt | |
|---|---|---|---|---|---|---|
| **GG35i** | 140cc | 230 | 3200 | 50 | 6.3 | Arranque manual |

Gasolina





**PT** CARACTERISTICAS TÉCNICAS

- Motor OHV 212cc com sensor óleo e TCI
- Estabilizador AVR
- Deposito 15 Litros
- Arranque manual
- 2x 230V / 16A
- Conformidade CE

| M | | V | W | hz | lt | |
|---|---|---|---|---|---|---|
| **GG40** | 212cc | 230 | 2800 | 50 | 15 | Arranque manual |

# Corta-Mato **ARACHNE**





**PT** CARACTERISTICAS TÉCNICAS

- Caixa multiplicadora 540 rpm
- Equipado com 3 lâminas
- Transmissão com 2 correias
- Rodas reguláveis
- Chassi com chapa 4mm
- Engate universal cat. I ( 19.0 - 22.0 mm )
- Conformidade CE

| M | KG | hp | mm | mm | | | mm |
|---|---|---|---|---|---|---|---|
| **R120** | 162 | 15-25 | 1280/1300/750 | 1250 | 3 | 2 | 30-80 |
| **R150** | 178 | 20-35 | 1580/1380/820 | 1500 | 3 | 2 | 30-80 |
| **R180** | 202 | 30-45 | 1850/1700/880 | 1800 | 3 | 2 | 30-80 |

**Acessórios**

| | |
|---|---|
| **T4-80** | Cardan T4x800 Incluido |

# Corta-Mato c/ Disco **MTS**







**PT** CARACTERISTICAS TÉCNICAS

- Caixa multiplicadora 540 rpm
- Modelo **MTS-H** Descentrado hidráulico
- Disco Interfilar hidráulico
- Rodas reguláveis
- Engate universal cat. I - II ( 19.0 - 22.0 mm / 25.0-28.0mm )
- Conformidade CE

| **M** | KG | hp | mm | | | mm | mm | |
|---|---|---|---|---|---|---|---|---|
| **MTS170** | 348 | 40-90 | 2980/1500/835 | 850 | 850+600 | 1700+575 | 10 | 5 |
| **MTS170-H** | 356 | 40-90 | 2980/1500/835 | 1110<br>590 | 590+600<br>600+1110 | 1700+575 | 10 | 5 |

**Acessórios**

| | |
|---|---|
| **T4-100SP** | Cardan T4x1000 com fusivel incluido |

# Corta-Mato Duplo Disco **DTS**



**PT** CARACTERISTICAS TÉCNICAS

- Caixa multiplicadora 540 rpm
- Modelo **DTS-H** Descentrado hidráulico
- 2 Discos Interfilares hidráulicos
- Rodas reguláveis
- Engate universal cat. I - II ( 19.0 - 22.0 mm / 25.0-28.0mm )
- Conformidade CE

| **M** | KG | hp | mm | | mm | mm | |
|---|---|---|---|---|---|---|---|
| **DT S170** | 346 | 40-90 | 2980/1500/835 | 600+850 | 850+600 | 575+1700+575 | 10 | 5 |
| **DTS170-H** | 416 | 40-90 | 2980/1500/835 | 1110+600<br>600+590 | 590+600<br>600+1110 | 575+1700+575 | 10 | 5 |

**Acessórios**

| | |
|---|---|
| **T4-100SP** | Cardan T4x1000 com fusivel incluido |

# Triturador **EKN**

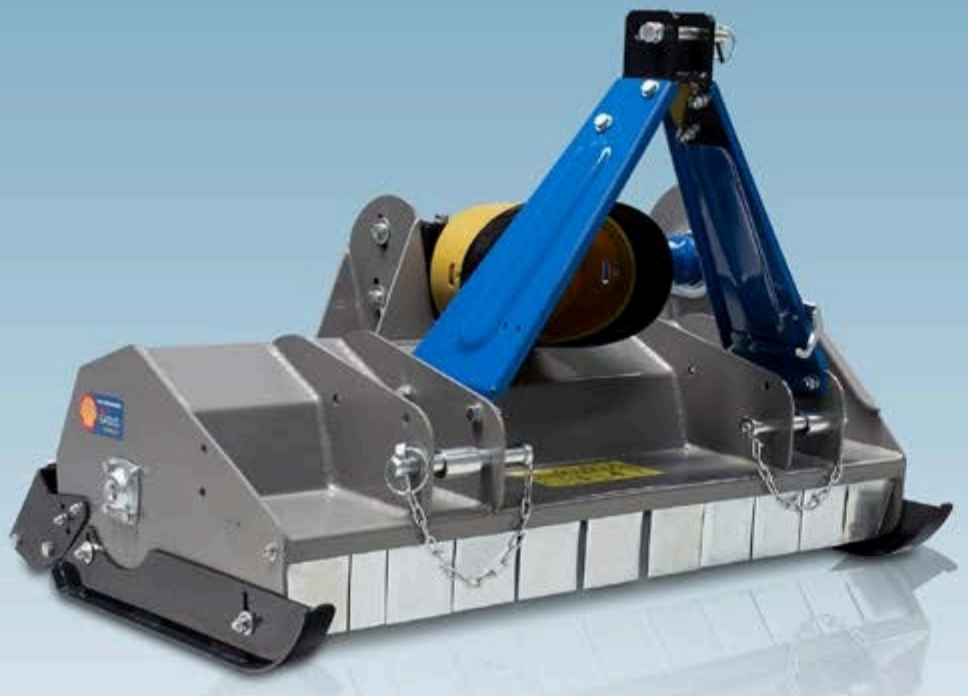




**PT** CARACTERISTICAS TÉCNICAS

- Caixa multiplicadora c/roda livre 540 rpm
- Chassi 4mm / tampas laterais 6mm / rotor 76x10 mm
- Martelo 500 g
- Rolamentos Long Life
- Patins reguláveis
- Rolo traseiro regulável
- 3 Correias com tensor externo
- Engate 3 pontos universal cat. I ( 19.0 - 22.0 mm )
- Conformidade CE

| **M** | KG | hp | mm | mm | mm | no. | no. | mm | no. |
|---|---|---|---|---|---|---|---|---|---|
| **EKN85** | 150 | 8-30 | 940/700/750 | 460 390<br>360 490 | 850 | 15 | 30 | 76*10 | 3 |
| **EKN95** | 154 | 10-30 | 1040/700/750 | 510 440<br>410 540 | 950 | 15 | 30 | 76*10 | 3 |
| **EKN105** | 164 | 13-30 | 1140/700/750 | 510 540<br>410 640 | 1050 | 18 | 36 | 76*10 | 3 |
| **EKN115** | 168 | 15-30 | 1240/700/750 | 510 640<br>410 740 | 1150 | 21 | 42 | 76*10 | 3 |
| **EKN125** | 178 | 18-30 | 1340/700/750 | 510 740<br>620 630 | 1250 | 21 | 42 | 76*10 | 3 |
| **EKN1 35** | 186 | 20-30 | 1440/700/750 | 610 740<br>510 840 | 1350 | 24 | 48 | 76*10 | 3 |

**Acessórios**

| | |
|---|---|
| **T4-80** | Cardan T4x800 Incluido |

# Triturador **MKD**

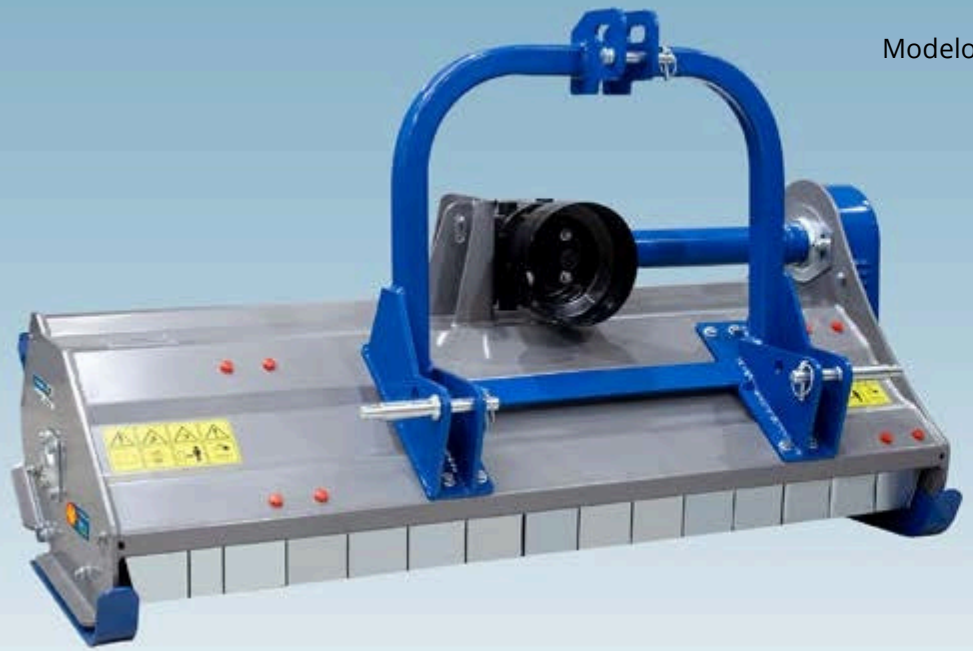

Modelo FIXO



**PT** CARACTERISTICAS TÉCNICAS

- Caixa multiplicadora T311 c/roda livre 540 rpm
- Martelo 720 g
- Tampa traseira
- Rolamentos Long Life
- Barra dentada instalada no interior do triturador
- Patins reguláveis
- Rolo traseiro regulável com raspador
- 3 Correias com tensor externo
- Engate 3 pontos universal cat. I ( 19.0 - 22.0 mm )
- Conformidade CE

| **M** | KG | hp | mm | mm | mm | no. | no. | mm | no. |
|---|---|---|---|---|---|---|---|---|---|
| **MKD105** | 260 | 15-40 | 1200/960/955510 | 540 | 1050 | 16 | 32 | 108*8 | 3 |
| **MKD115** | 274 | 17-40 | 1300/960/955510 | 640 | 1150 | 20 | 40 | 108*8 | 3 |
| **MKD125** | 284 | 20-60 | 1400/960/955600 | 650 | 1250 | 20 | 40 | 108*8 | 3 |
| **MKD135** | 302 | 25-60 | 1500/960/955600 | 750 | 1350 | 24 | 48 | 108*8 | 3 |
| **MKD145** | 306 | 30-60 | 1600/960/955600 | 850 | 1450 | 24 | 48 | 108*8 | 3 |
| **MKD155** | 316 | 35-60 | 1700/960/955600 | 950 | 1550 | 24 | 48 | 108*8 | 3 |
| **MKD165** | 342 | 35-70 | 1800/960/955600 | 1050 | 1650 | 28 | 56 | 108*12 | 3 |
| **MKD175** | 350 | 40-70 | 1900/960/955600 | 1150 | 1750 | 28 | 56 | 108*12 | 3 |

**Accessories**

| | |
|---|---|
| **TROXOS60** | Disco Interfilar hidraulico |
| **T5-90** | Cardan T5x900 incluido |

# Triturador **MKD-H**





Descentramento Hidraulico

**PT** CARACTERISTICAS TÉCNICAS

- Caixa multiplicadora T311 c/roda livre 540 rpm
- **Descentramento Hidráulico**
- Martelo 720 g
- Tampa traseira
- Rolamentos Long Life
- Barra dentada instalada no interior do triturador
- Patins reguláveis
- Rolo traseiro regulável com raspador
- 3 Correias com tensor externo
- Engate 3 pontos universal cat. I ( 19.0 - 22.0 mm )
- Conformidade CE

| M | KG | hp | mm | mm | mm | no. | no. | mm | no. |
|---|---|---|---|---|---|---|---|---|---|
| **MKD105-H** | 316 | 15-40 | 1200/950/950 | | 1050 | 16 | 32 | 108*8 | 3 |
| **MKD115-H** | 330 | 17-40 | 1300/950/950 | | 1150 | 20 | 40 | 108*8 | 3 |
| **MKD125-H** | 342 | 20-60 | 1400/950/950 | | 1250 | 20 | 40 | 108*8 | 3 |
| **MKD135-H** | 360 | 25-60 | 1500/950/950 | | 1350 | 24 | 48 | 108*8 | 3 |
| **MKD145-H** | 364 | 30-60 | 1600/950/950 | | 1450 | 24 | 48 | 108*8 | 3 |
| **MKD155-H** | 374 | 35-60 | 1700/950/950 | | 1550 | 24 | 48 | 108*8 | 3 |
| **MKD165-H** | 400 | 35-70 | 1800/950/950 | | 1650 | 28 | 56 | 108*12 | 3 |
| **MKD175-H** | 408 | 40-70 | 1900/950/950 | | 1750 | 28 | 56 | 108*12 | 3 |

Acessórios

| | |
|---|---|
| **TROXOS60** | Disco Interfilar hidraulico |
| **T5-110** | Cardan T5x900 incluido |

## Disco Interfilar hidráulico






**PT** CARACTERISTICAS TÉCNICAS

- Caixa multiplicadora reforçada c/roda livre 540 rpm
- **Descentramento Hidráulico**
- Disco interfilar hidraulico
- Deposito oleo independente e bomba oleo autonoma
- Ajuste sensibilidade do disco
- Martelo 720 g
- Rolamentos Long Life
- Barra dentada instalada no interior do triturador
- Patins reguláveis
- Rolo traseiro regulável com raspador
- 3 Correias com tensor externo
- Engate 3 pontos universal cat. I-II ( 19.0 - 22.0 mm / 25.0 - 28.0 mm)
- Conformidade CE

| **M** | KG | hp | mm | mm | mm | no. | no. | mm | no. |
|---|---|---|---|---|---|---|---|---|---|
| **ATK125** | 390 | 25-601370+500/1650/830 | 800 \| 450<br>450 \| 800 | 1250+600 | 20 | 40 | 108*8 | 3 |
| **ATK1 35** | 399 | 25-601470+500/1650/830 | 800 \| 550<br>450 \| 900 | 1350+600 | 20 | 40 | 108*8 | 3 |
| **ATK145** | 408 | 30-601570+500/1650/830 | 800 \| 650<br>450 \| 1100 | 1450+600 | 22 | 44 | 108*8 | 3 |
| **ATK155** | 416 | 35-601670+500/1650/830 | 800 \| 750<br>450 \| 1150 | 1550+600 | 24 | 48 | 108*8 | 3 |
| **ATK165** | 426 | 40-701770+500/1650/830 | 800 \| 800<br>450 \| 1250 | 1650+600 | 26 | 52 | 108*8 | 3 |
| **ATK175** | 438 | 40-701870+500/1650/830 | 800 \| 900<br>450 \| 1350 | 1750+600 | 28 | 56 | 108*8 | 3 |

**Acessórios**

| | |
|---|---|
| **T5-70** | Cardan T5x700 incluido |

# Triturador **MKP**





**PT** CARACTERISTICAS TÉCNICAS

- Caixa multipl. reforçada **CMR** c/roda livre 540 rpm
- Martelo 800 g
- **Descentramento Hidráulico OPCIONAL (Acessórios)**
- Rolamentos **SKF**
- Barra dentada instalada no interior do triturador
- Tampa traseira
- Patins reguláveis
- Rolo traseiro regulável com raspador
- 3 Correias com tensor externo
- Engate 3 pontos universal cat. I-II ( 19.0 - 22.0 mm / 25.0 - 28.0 mm)
- Conformidade CE

| **M** | KG | hp | mm | mm | mm | no. | no. | mm | no. |
|---|---|---|---|---|---|---|---|---|---|
| **MKP115** | 275 | 18-60 | 1220/870/880 | 521 629<br>331 819 | 1150 | 20 | 40 | 108*8 | 3 |
| **MKP125** | 290 | 20-60 | 1320/870/880 | 521 729<br>331 919 | 1250 | 20 | 40 | 108*8 | 3 |
| **MKP135** | 306 | 25-60 | 1520/870/880 | 700 650<br>352 998 | 1350 | 24 | 48 | 108*8 | 3 |
| **MKP145** | 316 | 30-60 | 1620/870/880 | 700 750<br>352 1098 | 1450 | 24 | 48 | 108*8 | 3 |
| **MKP155** | 322 | 35-60 | 1720/870/880 | 700 850<br>352 1198 | 1550 | 24 | 48 | 108*8 | 3 |
| **MKP165** | 338 | 35-70 | 1820/870/880 | 700 950<br>352 1298 | 1650 | 28 | 56 | 108*8 | 3 |
| **MKP175** | 344 | 40-70 | 1920/870/880 | | 1750 | 28 | 56 | 108*8 | 3 |

**Acessórios**

| | |
|---|---|
| **MKPH** | Descentramento Hidraulico **MKP115-MKP125**) |
| **ARES-H** | Descentramento Hidraulico **MKP135-MKP175**) |
| **TROXOS60** | Disco Interfilar hidraulico |
| **T4-100** | Cardan T4x1000 incluido |

# Triturador **HBP**



**PT** CARACTERISTICAS TÉCNICAS

- Caixa multipl. reforçada **CMR** c/roda livre 540 rpm
- Martelo 800 g
- **Descentramento Hidráulico OPCIONAL (Acessórios)**
- Rolamentos **SKF**
- Barra dentada instalada no interior do triturador
- Tampa traseira
- Patins reguláveis
- Rolo traseiro regulável com raspador
- 4 Correias com tensor externo
- Engate 3 pontos universal cat. I-II ( 19.0 - 22.0 mm / 25.0 - 28.0 mm)
- Conformidade CE

| **M** | KG | hp | mm | mm | mm | no. | no. | mm | no. |
|---|---|---|---|---|---|---|---|---|---|
| **HBP135** | 340 | 30-70 | 1525/900/880 | 719 \| 631<br>371 \| 979 | 1350 | 24 | 48 | 108*8 | 4 |
| **HBP155** | 360 | 35-70 | 1725/900/880 | 719 \| 831<br>371 \| 1179 | 1550 | 24 | 48 | 108*8 | 4 |
| **HBP175** | 380 | 40-70 | 1925/900/880 | 719 \| 1031<br>371 \| 1379 | 1750 | 28 | 56 | 108*8 | 4 |
| **HBP195** | 420 | 45-70 | 2125/900/880 | 719 \| 1231<br>371 \| 1579 | 1950 | 32 | 64 | 108*12 | 4 |
| **HBP205** | 434 | 47-70 | 2325/900/800 | 719 \| 1331<br>371 \| 1679 | 2050 | 32 | 64 | 108*12 | 4 |

Acessórios

| | |
|---|---|
| **ARES-H** | Descentramento Hidraulico |
| **TROXOS60** | Disco Interfilar hidraulico |
| **T4-100** | Cardan T4x1000 incluido |

# Triturador **2HBK-H**

## Reversivel c/ descentramento hidraulico

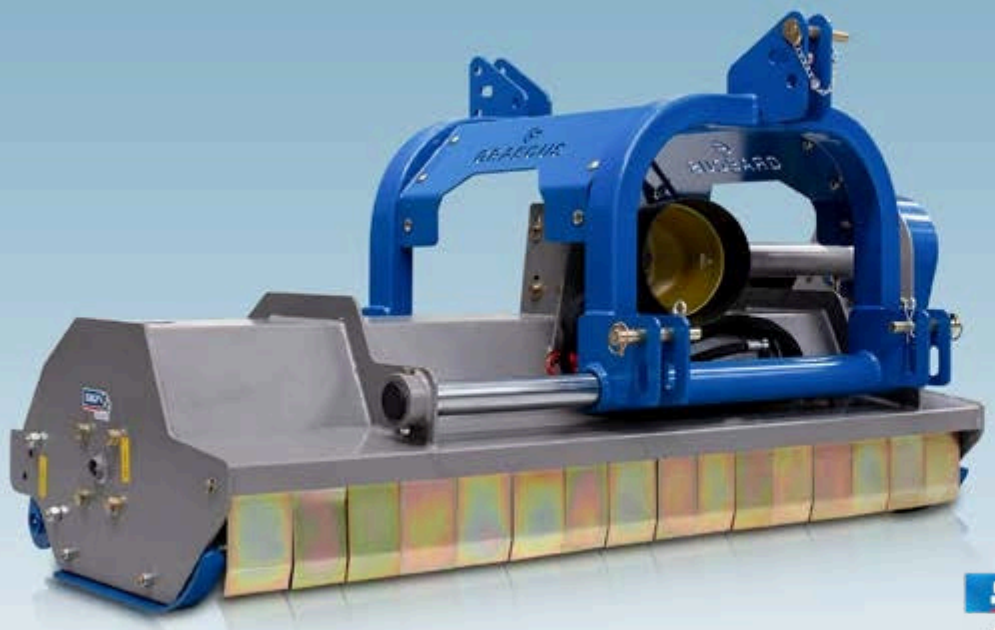



SKF



**PT** CARACTERISTICAS TÉCNICAS

- Caixa multiplicadora reversível 540 rpm & 1000 rpm
- Martelo 800 g
- Rolamentos **SKF**
- Barra dentada instalada no interior do triturador
- Patins reguláveis
- Rolo traseiro regulável com raspador
- Correias com tensor externo
- Engate 3 pontos universal cat. I-II ( 19.0 - 22.0 mm / 25.0 - 28.0 mm)
- Conformidade CE

| **M** | KG | hp | mm | mm | mm | no. | no. | mm | no. |
|---|---|---|---|---|---|---|---|---|---|
| **2HBK140** | 438 | 30-70 | 1550/970/935 | 850 \| 550<br>400 \| 1000 | 1400 | 20 | 40 | 130*8 | 3 |
| **2HBK160** | 460 | 35-80 | 1750/970/935 | 850 \| 750<br>400 \| 1100 | 1600 | 22 | 44 | 130*8 | 3 |
| **2HBK180** | 482 | 40-90 | 1950/970/935 | 850 \| 950<br>400 \| 1250 | 1800 | 26 | 52 | 130*8 | 3 |
| **2HBK200** | 504 | 45-100 | 2150/970/935 | 1150 \| 850<br>700 \| 1300 | 2000 | 28 | 56 | 130*8 | 4 |

Acessórios

| | |
|---|---|
| **TROXOS60** | Disco Interfilar Hidraulico |
| **T5-100** | Cardan T5x1000 Incluido |





**PT** CARACTERISTICAS TÉCNICAS

- Caixa multipl. **CMR** 540 rpm com roda livre
- Martelo 1600 g
- Rolamentos **SKF**
- **Descentramento hidráulico OPCIONAL (Acessórios)**
- Engate especial que permite mais descentramento.
- Barra dentada instalada no interior do triturador
- Equipado com puas
- Patins reguláveis
- Rolo traseiro regulável com raspador
- 4 Correias com tensor externo
- Engate 3 pontos universal cat. I-II ( 19.0 - 22.0 mm / 25.0 - 28.0 mm)
- Conformidade CE

| **M** | KG | hp | mm | mm | mm | no. | no. | mm | no. |
|---|---|---|---|---|---|---|---|---|---|
| **BK150** | 466 | 40-100 | 1690/770/880 | 680 \| 820<br>330 \| 1170 | 1500 | 12 | 24 | 127*8 | 4 |
| **BK165** | 486 | 45-100 | 1890/770/880 | 680 \| 970<br>330 \| 1320 | 1650 | 14 | 28 | 127*8 | 4 |
| **BK180** | 506 | 50-100 | 2090/770/880 | 680 \| 1120<br>330 \| 1470 | 1800 | 16 | 32 | 127*8 | 4 |
| **BK200** | 534 | 55-100 | 2290/770/880 | 680 \| 1320<br>330 \| 1670 | 2000 | 16 | 32 | 127*8 | 4 |

Acessórios

| | |
|---|---|
| **BKH** | Descentramento hidraulico |
| **TROXOS60** | Disco Interfilar hidraulico |
| **T5-100** | Cardan T5x1000 incluido |

# Triturador **ARES**







**PT** CARACTERISTICAS TÉCNICAS

- Caixa multipl. **CMR** 540 rpm com roda livre
- Martelo 1200 g
- Rolamentos **SKF**
- **Descentramento hidráulico OPCIONAL (Acessórios)**
- **Super Descentrado**
- Barra dentada instalada no interior do triturador
- Tampa traseira com abertura manual ou hidraulica
- Equipado com puas
- Patins reguláveis
- Rolo traseiro regulável com raspador ( D.152 )
- 5 Correias com tensor externo
- Engate 3 pontos universal cat. I-II ( 19.0 - 22.0 mm / 25.0 - 28.0 mm)
- Conformidade CE

| **M** | KG | hp | mm | mm | mm | no. | no. | mm | no. |
|---|---|---|---|---|---|---|---|---|---|
| **STRONG 140** | 516 | 40-100 | 1600/1162/968 | 598 828<br>250 1176 | 1400 | 12 | 24 | 160*10 | 5 |
| **STRONG 160** | 546 | 45-100 | 1800/1162/968 | 598 1028<br>250 1376 | 1600 | 14 | 28 | 160*10 | 5 |
| **STRONG 180** | 578 | 50-100 | 2000/1162/968 | 598 1228<br>250 1576 | 1800 | 16 | 32 | 160*10 | 5 |
| **STRONG 200** | 620 | 55-100 | 2200/1162/968 | 598 1428<br>250 1776 | 2000 | 20 | 40 | 160*10 | 5 |
| **STRONG 220** | 652 | 65-100 | 2400/1162/968 | 598 1628<br>598 1928 | 2200 | 20 | 40 | 160*10 | 5 |
| **STRONG 240** | 706 | 70-120 | 2600/1162/968 | 598 1228<br>850 1576 | 2400 | 22 | 44 | 160*10 | 5 |

**Acessórios**

| | |
|---|---|
| **ARES-H** | Descentramento hidraulico |
| **DKARES** | Abertura tampa traseira hidraulica |
| **WSARES140** | Kit Rodas ARES140140-220 |
| **WSARES240** | Kit Rodas ARES140240 |
| **TROXOS60** | Disco Interfilar hidraulico |
| **T5-100** | Cardan T5x1000 incluido |

# Triturador **ARES-P**





**PT** CARACTERISTICAS TÉCNICAS

- Caixa multiplicadora **JCTT** 540 rpm com roda livre
- Martelo 1200 g
- Chassi reforçado 5+4 mm / chapas laterais 8mm & rotor 160x10 mm
- Disco interfilar com reservatorio oleo e bomba independente
- Rolamentos **SKF**
- **Descentramento hidráulico OPCIONAL (Acessórios)**
- **Super Descentrado**
- Barra dentada instalada no interior do triturador
- Tampa traseira com abertura manual ou hidraulica
- Equipado com puas
- Patins reguláveis
- Rolo traseiro regulável com raspador
- 5 Correias com tensor externo
- Engate 3 pontos universal cat. I-II ( 19.0 - 22.0 mm / 25.0 - 28.0 mm)
- Conformidade CE

| **M** | KG | hp | mm | mm | mm | no. | no. | mm | no. |
|---|---|---|---|---|---|---|---|---|---|
| **STRONG 140P** | 654 | 40-100 | 1600/1162/968 | 598 828<br>250 1176 | 1400 | 12 | 24 | 160*10 | 5 |
| **STRONG 160P** | 684 | 45-100 | 1800/1162/968 | 598 1028<br>250 1376 | 1600 | 14 | 28 | 160*10 | 5 |
| **STRONG 180P** | 714 | 50-100 | 2000/1162/968 | 598 1228<br>250 1576 | 1800 | 16 | 32 | 160*10 | 5 |
| **STRONG 200P** | 748 | 55-100 | 2200/1162/968 | 598 1428<br>250 1776 | 2000 | 20 | 40 | 160*10 | 5 |
| **STRONG 220P** | 786 | 65-100 | 2400/1162/968 | 598 1628<br>250 1976 | 2200 | 20 | 40 | 160*10 | 5 |

**Acessórios**

| | |
|---|---|
| **ARES-H** | Descentramento hidraulico |
| **DKARES** | Abertura tampa traseira hidraulica |
| **WSARES140** | Kit Rodas ARES140-220 |
| **WSARES240** | Kit Rodas ARES240 |
| **T5-100** | Cardan T5x1000 incluido |

# Triturador **CERBERUS STRONG**



## Descentramento hidráulico & puas






**PT** CARACTERISTICAS TÉCNICAS

- Caixa multipl. **GRAECUS** 540rpm rpm com roda livre
- Martelo 1450g **inquebrável**
- Rolamentos **NSK**
- 2 Barras dentadas instalada no interior do triturador
- Tampa traseira com abertura manual
- Equipado com puas
- Patins reguláveis
- Rolo traseiro regulável com raspador
- 5 Correias com tensor externo
- Engate 3 pontos universal cat. II ( 25.0 - 28.0 mm)
- Conformidade CE

| **M** | KG | hp | mm | mm | mm | no. | no. | mm | no. |
|---|---|---|---|---|---|---|---|---|---|
| **STRONG 180** | 715 | 60-120 | 2018/1095/1028 | 1176 \| 842<br>676 \| 1342 | 1800 | 16 | 32 | 180*12 | 5 |
| **STRONG 200** | 752 | 65-120 | 2218/1095/1028 | 1176 \| 1042<br>676 \| 1542 | 2000 | 20 | 40 | 180*12 | 5 |
| **STRONG 220** | 798 | 70-120 | 2418/1095/1028 | 1176 \| 1242<br>676 \| 1742 | 2200 | 24 | 48 | 180*12 | 5 |
| **STRONG 245** | 852 | 75-120 | 2680/1095/1028 | 1176 \| 1505<br>676 \| 2005 | 2450 | 26 | 52 | 180*12 | 5 |

**Acessórios**

| | |
|---|---|
| **T8-95** | Cardan T8x950 incluido |

# Triturador **CERBERUS OPEN**

Descentramento hidraulico & tampa traseira hidraulica



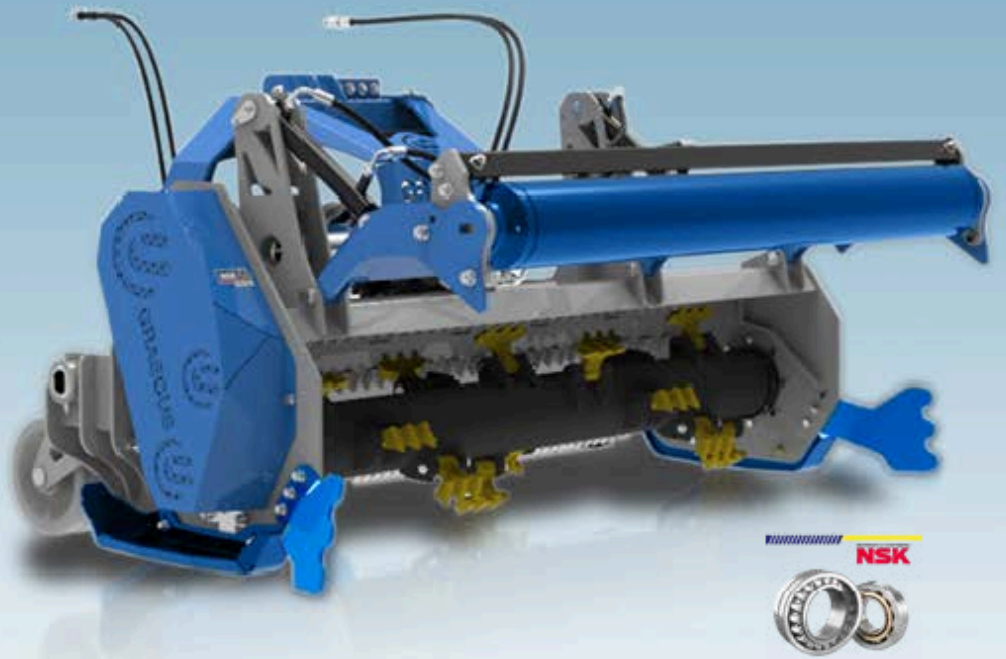


**PT** CARACTERISTICAS TÉCNICAS

- Caixa multipl. **GRAECUS** 540rpm rpm com roda livre
- Chassi 6+6 mm / tampas laterais chapa 10mm
- Rodas incluidas
- Martelo 1450g **inquebrável**
- Rolamentos **NSK Super-Heavy Duty**
- Tampa traseira com abertura hidraulica
- 3 Barras dentadas instalada no interior do triturador
- Tampa traseira com abertura manual
- Equipado com puas
- Patins reguláveis
- Rolo traseiro regulável
- 5 Correias com tensor externo
- Engate 3 pontos universal cat. II ( 25.0 - 28.0 mm)
- Conformidade CE

| **M** | KG | hp | mm | mm | mm | no. | no. | mm | no. |
|---|---|---|---|---|---|---|---|---|---|
| **OPEN150** | 725 | 45-120 | 1720/1210/1030 | 860 640<br>360 1140 | 1500 | 16 | 32 | 180*12 | 5 |
| **OPEN160** | 748 | 55-120 | 1820/1210/1030 | 860 740<br>360 1240 | 1600 | 16 | 32 | 180*12 | 5 |
| **OPEN180** | 786 | 65-120 | 2020/1210/1030 | 860 940<br>360 1440 | 1800 | 16 | 32 | 180*12 | 5 |
| **OPEN200** | 828 | 75-120 | 2220/1210/1030 | 860 1140<br>360 1640 | 2000 | 20 | 40 | 180*12 | 5 |
| **OPEN220** | 870 | 85-120 | 2420/1210/1030 | 860 1340<br>360 1840 | 2200 | 24 | 48 | 180*12 | 5 |
| **OPEN240** | 896 | 90-120 | 2620/1210/1030 | 860 1540<br>360 2040 | 2400 | 26 | 52 | 180*12 | 5 |

Acessórios

| | |
|---|---|
| **T8-95** | Cardan T8x950 incluido |

# Triturador **CERBERUS HYPER**






**PT** CARACTERISTICAS TÉCNICAS

- Caixa multipl. **GRAECUS** 540rpm rpm com roda livre
- **Super Descentrado**
- Martelo 1200g **inquebrável**
- Rolamentos **NSK**
- Tampa traseira com abertura manual
- Equipado com puas
- Patins reguláveis
- Rolo traseiro regulável com raspador
- 5 Correias com tensor externo
- Engate 3 pontos universal cat. II ( 25.0 - 28.0 mm)
- Conformidade CE

| **M** | KG | hp | mm | mm | mm | no. | no. | mm | no. |
|---|---|---|---|---|---|---|---|---|---|
| **HYPER200** | 784 | 65-120 | 2150/1200/1100 | 1000<br>-120 2120 | 2000 | 18 | 36 | 170*10 | 5 |
| **HYPER220** | 822 | 70-120 | 2350/1200/1100 | 1000<br>1200<br>-120 2320 | 2200 | 20 | 40 | 170*10 | 5 |
| **HYPER240** | 852 | 75-120 | 2550/1200/1100 | 1000<br>1400<br>-120 2520 | 2400 | 22 | 44 | 170*10 | 5 |

**Acessórios**

| | |
|---|---|
| **T8-90** | Cardan T8x900 incluido |

# Triturador **CERBERUS**

## Super Descentrado com disco interfilar hidraulico








**PT** CARACTERISTICAS TÉCNICAS

- Caixa multipl. **GRAECUS** 540rpm rpm com roda livre
- **Super Descentrado**
- Martelo 1200g **inquebrável**
- Rolamentos **NSK**
- Disco interfilar hidraulico com deposito e bomba independente
- Tampa traseira com abertura manual
- Equipado com puas
- Patins reguláveis
- Rolo traseiro regulável com raspador
- 5 Correias com tensor externo
- Engate 3 pontos universal cat. II ( 25.0 - 28.0 mm)
- Conformidade CE

| **M** | KG | hp | mm | mm | mm | no. | no. | mm | no. |
|---|---|---|---|---|---|---|---|---|---|
| **HYPER200P** | 880 | 65-120 | 2150/1200/1100 | 1000-120 | 2120 | 2000+600 | 18 | 36 | 170*10 | 5 |
| **HYPER220P** | 918 | 70-120 | 2350/1200/1100 | 1000 1200-120 | 2320 | 2200+600 | 20 | 40 | 170*10 | 5 |
| **HYPER240P** | 948 | 75-120 | 2550/1200/1100 | 1000 1400-120 | 2520 | 2400+600 | 22 | 44 | 170*10 | 5 |

**Acessórios**

| | |
|---|---|
| **T8-90** | Cardan T8x900 incluido |

# Triturador **CBK**



**PT** CARACTERISTICAS TÉCNICAS

- Caixa multipl. reforçada 1000 rpm c/roda livre
- Rolamentos Long Life
- Difusores instalados no interior do triturador
- Tampa traseira com abertura manual
- Patins reguláveis
- Rodas regulaveis
- 5 Correias com tensor externo
- Engate 3 pontos universal cat. II ( 25.0 - 28.0 mm)
- Conformidade CE

| **M** | KG | hp | mm | mm | mm | no. | mm | no. |
|---|---|---|---|---|---|---|---|---|
| **CBK260** | 1042 | 75-140 | 3050/1020/890 | 1300 | 1300 | 2600 | 84 | 203*12 | 5 |
| **CBK280** | 1088 | 85-150 | 3250/1020/890 | 1400 | 1400 | 2800 | 96 | 203*12 | 5 |

**Acessórios**

| | |
|---|---|
| **T5-100** | Cardan T5x1000 incluido |

Reversivel com descentramento hidraulico






**PT** CARACTERISTICAS TÉCNICAS

- Caixa multipl. reforçada 540 & 1000 rpm roda livre
- Rolamentos **SKF**
- Martelo 1200g
- Chassi 8+8mm / chapas laterais 8mm
- Patins reguláveis
- 5 Correias com tensor externo
- Engate 3 pontos universal cat. II-III ( 25.0 - 28.0 mm / 32.0 - 38.0 mm)
- Conformidade CE

| **M** | KG | hp | mm | mm | mm | no. | no. | mm | no. |
|---|---|---|---|---|---|---|---|---|---|
| **F250** | 1060 | 75 | 2660/1220/1120 | 1250<br>620 1880 | 2500 | 28 | 56 | 203*10 | 5 |
| **F280** | 1140 | 80 | 2960/1220/1120 | 1420 1380<br>780 2020 | 2800 | 32 | 64 | 203*10 | 5 |
| **F300** | 1180 | 85 | 3160/1220/1120 | 1520 1480<br>880 2120 | 3000 | 34 | 68 | 203*10 | 5 |

Acessórios

| | |
|---|---|
| **T8-110** | Cardan T8x1100 incluido |

# Triturador **SPK**





Reversivel com rolo Pick-up

**PT** CARACTERISTICAS TÉCNICAS

- Caixa multipl. reforçada 540 rpm reversivel
- Rolamentos **SKF**
- Martelo inquebravel 1440 gramas
- Rolo hidráulico com sistema Pick-up
- Patins reguláveis
- 5 Correias com tensor externo
- Engate 3 pontos universal cat. II-III ( 25.0 - 28.0 mm / 32.0 - 38.0 mm)
- Conformidade CE

| **M** | KG | hp | mm | mm | mm | no. | mm | no. | mm |
|---|---|---|---|---|---|---|---|---|---|
| **SPK125** | 742 | 50-100 | 1550/1260/1220 | 625 | 625 | 1250 | 12 | 133*10 | 5 | 70 |
| **SPK150** | 812 | 50-100 | 1800/1260/1220 | 750 | 750 | 1500 | 16 | 133*10 | 5 | 70 |
| **SPK175** | 892 | 50-100 | 2050/1260/1220 | 875 | 875 | 1750 | 18 | 133*10 | 5 | 70 |

Acessórios

| | |
|---|---|
| **T6-100** | Cardan T6x1000 incluido |

# MULCHER **DPK**

Reversivel com rolo Pick-up

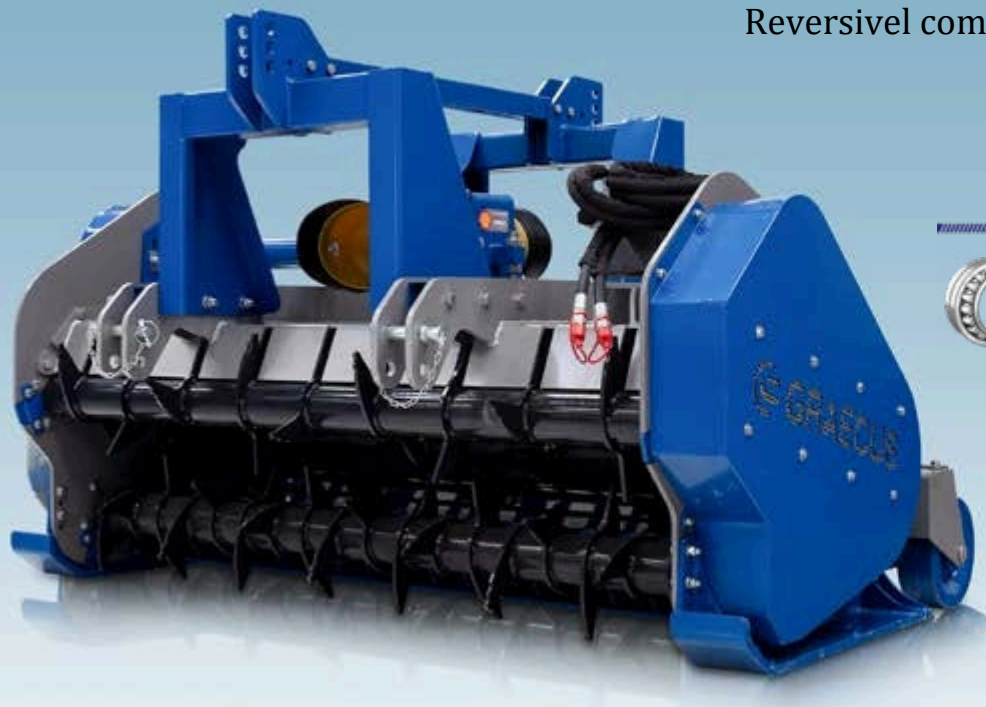







**PT** CARACTERISTICAS TÉCNICAS

- Caixa multipl. reforçada 540 rpm reversivel
- Rolamentos **NSK** Long Life
- Martelo inquebravel 1440 gramas
- Rolo hidráulico duplo com sistema Pick-up
- Patins reguláveis
- Rodas Traseiras
- Engate frontal e traseiro
- 5 Correias com tensor externo
- Engate 3 pontos universal cat. II( 25.0 - 28.0 mm)
- Conformidade CE

| **M** | KG | hp | mm | mm | mm | no. | mm | no. | mm |
|---|---|---|---|---|---|---|---|---|---|
| **DPK150** | 1324 | 75-150 | 1866/1470/1308 | 750 | 1500 | 18 | 220*15 | 5 | 80 |
| **DPK1 80** | 1468 | 90-150 | 2166/1470/1308 | 900 | 1800 | 22 | 220*15 | 5 | 80 |

Acessórios

| | |
|---|---|
| **T8-110** | Cardan T8x1100 incluido |




**PT** CARACTERISTICAS TÉCNICAS

- Sistema hidraulico completo com deposito e bomba através de cardan.
- Motor hidraulico de alta qualidade
- Levantamento manual da cabeça.
- Fio duplo 4mm
- Descentramento hidraulico lateral ( 2 saidas hidraulico necessárias )
- Cabeça com sistema de mola tensora regulavel
- Equipado com rodas de ferro.
- Rolamento **SKF**
- Reforçada em todos os pontos de esforço
- Largura trabalho: 600 mm
- Altura: 500 mm
- Engate 3 pontos universal cat. I-II( 19.0 - 22.0mm / 25.0 - 28.0 mm)
- Conformidade CE

| M | KG | hp | L | no. | mm | V | A | B | C |
|---|---|---|---|---|---|---|---|---|---|
| | | | | | | | mm | mm | mm |
| **AM60** | 320 | 17-100 | 27 | 42 | 4x4 | 12 | 1400-2700 | 520 | 600 |

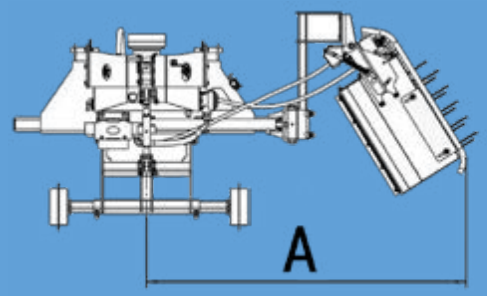


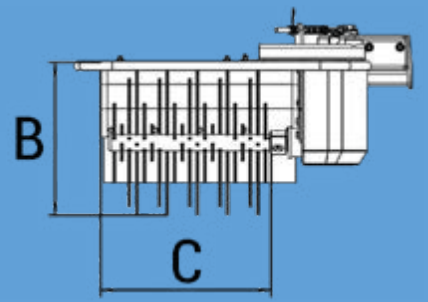


**Acessórios**

# Multifunções **CHIMERA SH90/DH90**

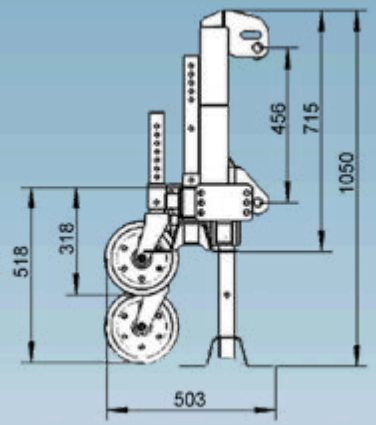






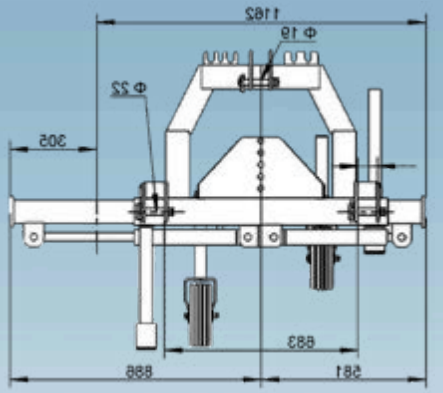


**PT** CARACTERISTICAS TÉCNICAS

- **SH90 R/L :** Chassi reforçado equipado com braço hidraulico alternado lado Direito e Esquerdo.
- **DH90:** Chassi reforçado equipado com 2 braços hidraulicos com engate rapido. Regulação nas rodas.
- Engate 3 pontos universal cat. II( 25.0 - 28.0 mm)

| **M** | KG | mm | L/min | mm | |
|---|---|---|---|---|---|
| **SH90 R/L** | 94 | 1162/503/1050 | - | | 581/900 |
| **DH90** | 118 | 1162/503/1050 | - | | 900/581 581/900 |

**Acessórios**





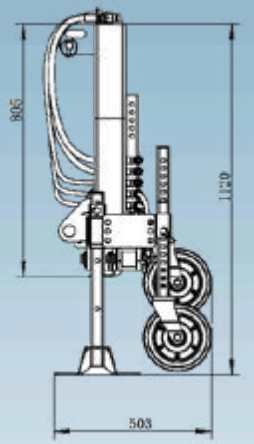


**PT** CARACTERISTICAS TÉCNICAS

- **SH120 R/L :** Chassi reforçado equipado com braço hidraulico alternado lado Direito e Esquerdo.
- **DH120:** Chassi reforçado equipado com 2 braços hidraulicos com engate rapido. Regulação nas rodas.
- Engate 3 pontos universal cat. II( 25.0 - 28.0 mm)

| M | KG | mm | L/min | mm |
|---|---|---|---|---|
| **SH120 R/L** | 108 | 1464/503/1120 | - | 732/1200 |
| **DH120** | 134 | 1464/503/1120 | - | 1200/732 732/1200 |

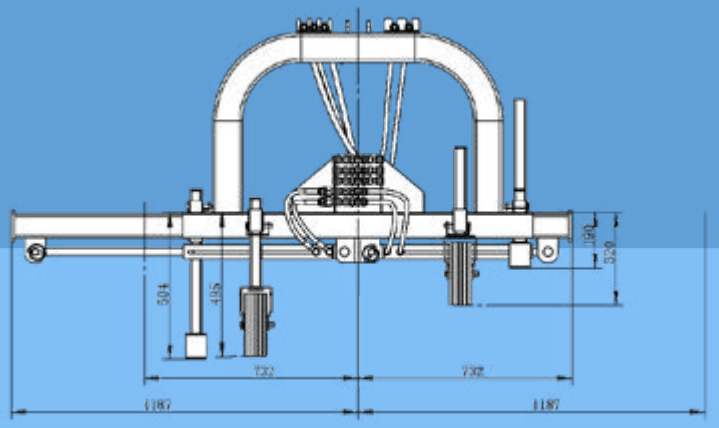


Acessórios

# Interlinhas **CHIMERA HYD120**




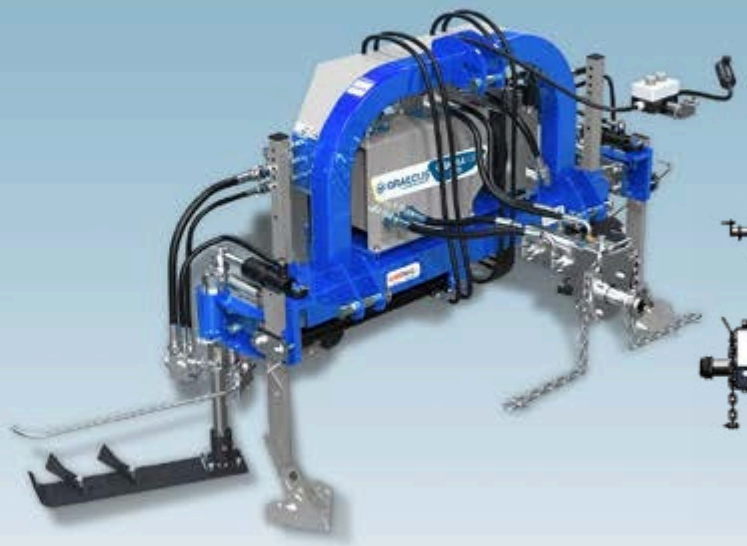

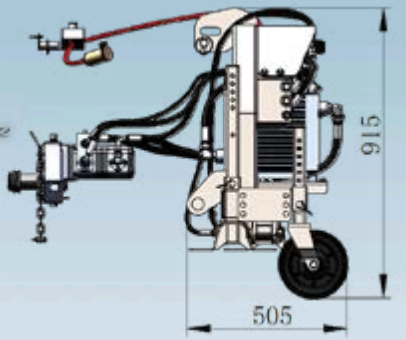


**PT** CARACTERISTICAS TÉCNICAS

- **HYD120:** Chassi reforçado equipado com 2 braços hidraulicos com engate rapido.
- Bomba hidraulica independente
- Regulação nas rodas.
- Engate 3 pontos universal cat. II( 25.0 - 28.0 mm)

| **M** | KG | mm | L/min | mm | |
|---|---|---|---|---|---|
| **HYD120** | 210 | 1162/503/1050 | 32 | | 1200/732 732/1200 |

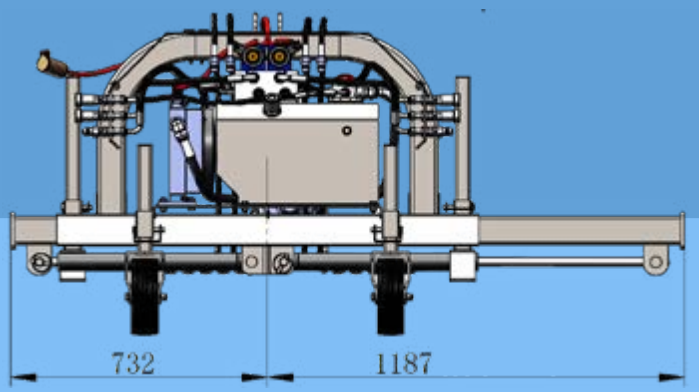


Acessórios

LAMA



MESINEZA

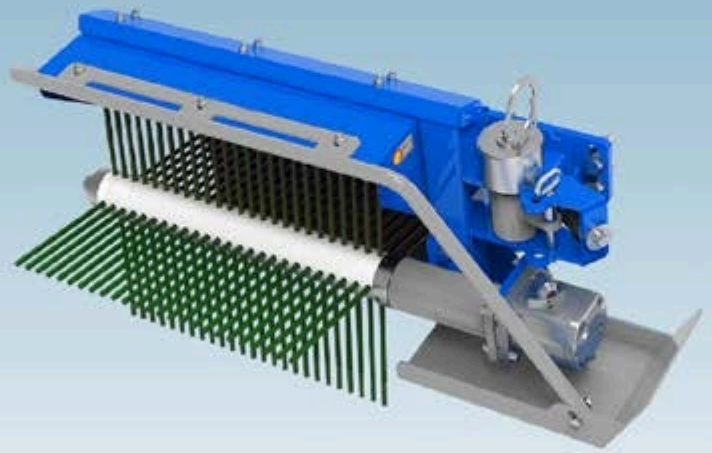

TROXOS



**PT** CARACTERISTICAS TÉCNICAS

- **LAMA36 R/L:** Lamina interlinhas 36 cm com deflector lateral e valvula solenoide. Velocidade maxima 10km/h. Disponivel para direita e esquerda.
- **MESINEZA60 R/L:** Desladroadora de mola ajustavel. Nylon alta durabilidade 8mm. Velocidae maxima 5km/h. Disponivel para direita e esquerda.
- **TROXOS R/L:** Disco interfilar com sistema de mola ajustavel. Velocidade maxima 5km/h. Disponivel para direita e esquerda.

- Entregue com tubos hidraulicos e engates rapidos.
- Conformidade CE

| **M** | KG | mm | L/min | mm | | | | | |
|---|---|---|---|---|---|---|---|---|---|
| **LAMA36 R/L** | 50 | 444/-/- | 10 | 360 | 1200<br>1650 | | 1200<br>1650 | 1200<br>1650 | |
| **MESINEZA60 R/L** | 52 | 1000/345/560 | 30-50 | 600 | 1750<br>2200 | | 1750<br>2200 | 1750<br>2200 | |
| **TROXOS60 R/L** | 44 | 850/800/320 | 30 | 600 | 1300<br>1750 | | 1300<br>1750 | 1300<br>1750 | |

# Triturador **MSK**




Com Recolha




**PT** CARACTERISTICAS TÉCNICAS

- Martelo 250g
- Descarga com porta hidraulica
- Caixa multiplicadora 540 rpm roda livre
- Rodas frontais
- Borracha proteção
- 3 Correias
- Rolo traseiro ajustavel com raspador
- Engate 3 pontos universal cat. I( 19.0 - 22.0mm)
- Conformidade CE

| **M** | KG | hp | mm | mm | mm | no. | no. | mm | no. | **m3** |
|---|---|---|---|---|---|---|---|---|---|---|
| **MSK90** | 300 | 20-40 | 1045/1435/1035 | 450 | 450 | 900 | 20 | 40 | 108*8 | 3 | 0.41 |
| **MSK120** | 344 | 25-50 | 1345/1435/1035 | 600 | 600 | 1200 | 28 | 56 | 108*8 | 3 | 0.55 |
| **MSK160** | 424 | 30-60 | 1745/1435/1035 | 800 | 800 | 1600 | 32 | 64 | 108*8 | 3 | 0.70 |

Acessórios

| | |
|---|---|
| **T4-80** | Cardan T4x800 incluido |

# Triturador **EPK**




**PT** CARACTERISTICAS TÉCNICAS

- Martelo 450g
- Caixa multiplicadora **CMR** T311 540rpm roda livre
- Rolamentos **SKF**
- Patins regulaveis
- Rolo traseiro ajustavel
- Engate 3 pontos universal cat. I( 19.0 - 22.0mm)
- Conformidade CE

| **M** | KG | hp | A mm | B mm | C mm | D mm | E mm | | no. | no. | mm | no. |
|---|---|---|---|---|---|---|---|---|---|---|---|---|
| **EPK125** | 280 | 25-45 | 760 | 620 | 1380 | 1300 | 1800 | 1250 | 20 | 40 | 108*8 | 3 |
| **EPK145** | 306 | 30-50 | 760 | 820 | 1580 | 1300 | 2000 | 1450 | 24 | 48 | 108*8 | 4 |
| **EPK165** | 318 | 35-55 | 760 | 1020 | 1780 | 1300 | 2200 | 1650 | 28 | 56 | 108*8 | 4 |

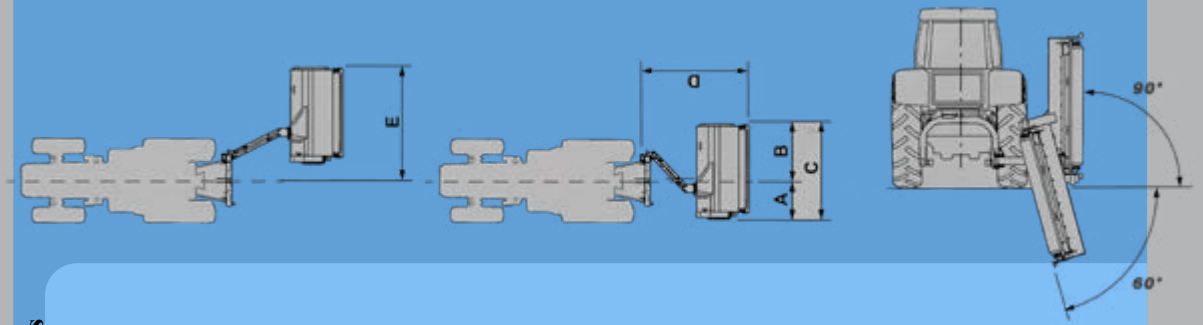


Acessórios

**T4-1 40** Cardan T4x1400 incluido

# Triturador **HPK**




**PT** CARACTERISTICAS TÉCNICAS

- Martelo 800g
- Caixa multiplicadora **CMR** 540rpm roda livre
- Rolamentos **SKF**
- Tampa traseira
- Patins regulaveis
- Lamina interior
- 4 Correias
- Rolo traseiro ajustavel
- Engate 3 pontos universal cat. I-II( 25.0 - 22.0mm / 28.0mm)
- Conformidade CE

| **M** | KG | hp | A mm | B mm | C mm | D mm | E mm | | no. | no. | mm | no. |
|---|---|---|---|---|---|---|---|---|---|---|---|---|
| **HPK1 0** | 520 | 35-75 | 710 | 850 | 1830 | 1560 | 2050 | 1400 | 20 | 40 | 108*8 | 4 |
| **HPK160** | 546 | 40-75 | 710 | 1050 | 1830 | 1760 | 2250 | 1600 | 24 | 48 | 108*8 | 4 |
| **HPK180** | 572 | 45-75 | 710 | 1250 | 1830 | 1960 | 2450 | 1800 | 28 | 52 | 108*8 | 4 |

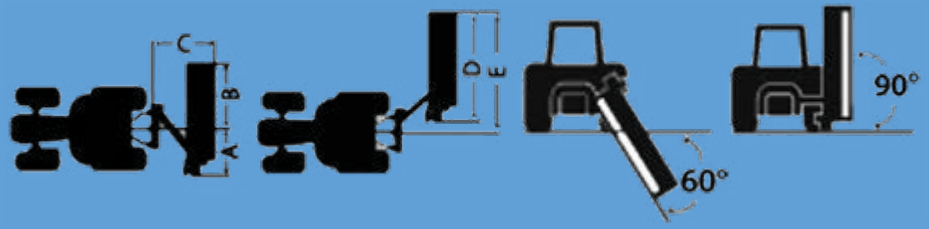


Accessories

| | |
|---|---|
| **T5-1 80** | Cardan T5x1800 incluido |

# Triturador **BPK**




**PT** CARACTERISTICAS TÉCNICAS

- Martelo 800g
- Caixa multiplicadora **CMR** 540rpm roda livre
- Rolamentos **SKF**
- Tampa traseira com puas
- Patins regulaveis
- Lamina interior
- Amortecedores na lança
- Rolo traseiro ajustavel
- Engate 3 pontos universal cat. I-II( 25.0 - 22.0mm / 28.0mm)
- Conformidade CE

| M | KG | hp | A mm | B mm | C mm | D mm | E mm | mm | no. | no. | mm | no. |
|---|---|---|---|---|---|---|---|---|---|---|---|---|
| **BPK140** | 625 | 45-100 | 860 | 920 | 1400 | 1680 | 2000 | 1400 | 20 | 40 | 127*8 | 3 |
| **BPK160** | 648 | 55-100 | 860 | 1020 | 1400 | 1880 | 2200 | 1600 | 22 | 44 | 127*8 | 3 |
| **BPK180** | 680 | 65-100 | 860 | 1120 | 1400 | 2080 | 2400 | 1800 | 26 | 52 | 127*8 | 3 |
| **BPK200** | 728 | 70-110 | 860 | 1420 | 1400 | 2280 | 2600 | 2000 | 28 | 56 | 127*8 | 4 |

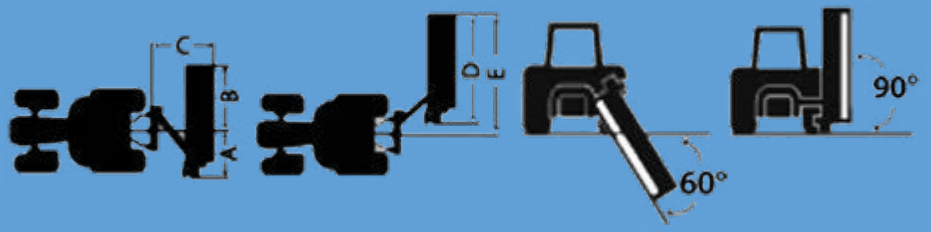


Acessórios

**T5-1 80** Cardan T5x1800 incluido

# Triturador **YBPK**





**PT** CARACTERISTICAS TÉCNICAS

- Martelo 1200g
- Caixa multiplicadora **CMR** 540rpm roda livre
- Rolamentos **SKF**
- **YBPK160 - YBPK220:** Chassi 5mm, chapas laterais 10mm & rotor 160*8mm
- **YBPK240:** Chassi 5mm, chapas laterais 10mm & rotor 160*10mm
- **YBPK260:** Chassi 6mm, chapas laterais 10mm & rotor 160*10mm
- Patins reguláveis
- Tampa traseira
- Lamina interior
- Amortecedores na lança
- Rolo traseiro ajustavel
- Engate 3 pontos universal cat. II( 25.0 - 28.0mm)
- Conformidade CE

| M | KG | hp | A mm | B mm | C mm | D mm | E mm | mm | no. | no. | mm | no. |
|---|---|---|---|---|---|---|---|---|---|---|---|---|
| **YBPK160** | 835 | 65-120 | 850 | 1200 | 1800 | 2050 | 2600 | 1600 | 14 | 28 | 160*10 | 4 |
| **YBPK180** | 852 | 70-120 | 850 | 1400 | 1800 | 2250 | 2800 | 1800 | 16 | 32 | 160*10 | 4 |
| **YBPK200** | 868 | 75-120 | 850 | 1600 | 1800 | 2450 | 3000 | 2000 | 18 | 36 | 160*10 | 4 |
| **YBPK220** | 888 | 85-120 | 850 | 1800 | 1800 | 2650 | 3200 | 2200 | 20 | 40 | 160*10 | 4 |
| **YBPK240** | 903 | 90-150 | 850 | 2000 | 1800 | 2850 | 3400 | 2400 | 24 | 48 | 160*10 | 5 |
| **YBPK260** | 980 | 110-170 | 850 | 2200 | 1800 | 3050 | 3600 | 2600 | 28 | 56 | 160*10 | 5 |

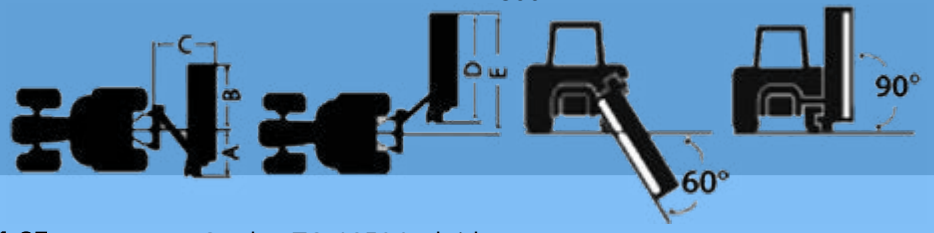


Acessórios

**T6-1 85** Cardan T6x1850 Incluido



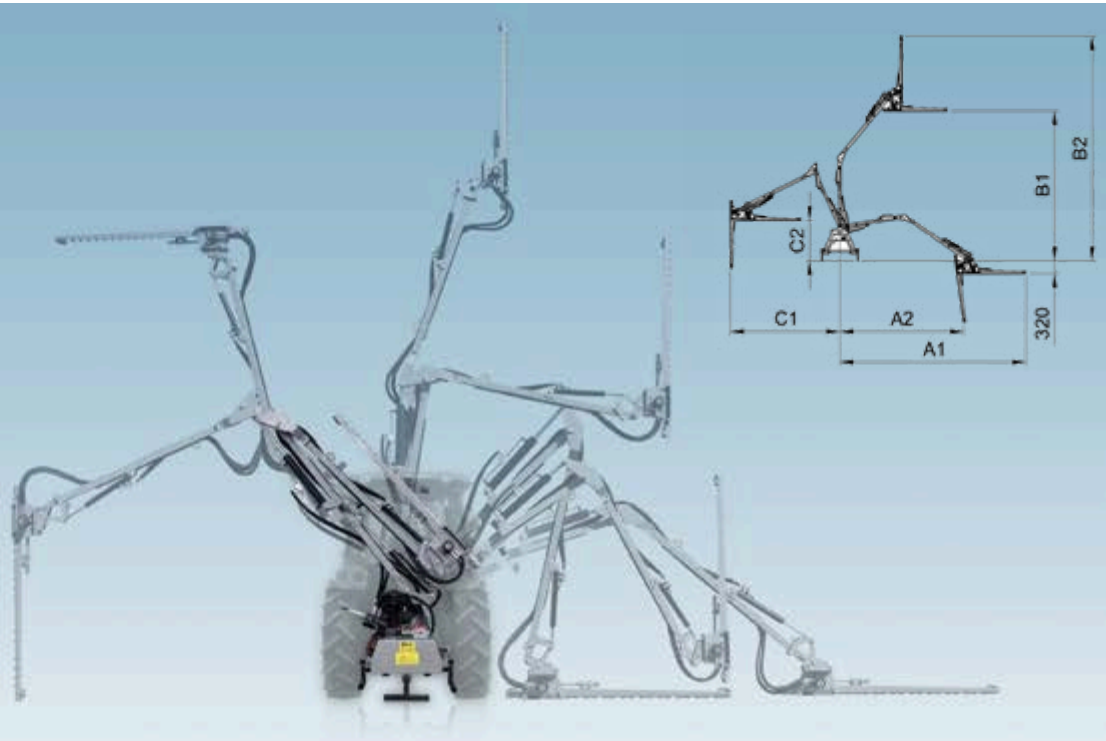


**PT** CARACTERISTICAS TÉCNICAS

- Sistema hidraulica independente com 2 bombas conectadas ao engate PTO.
- O braço e cabeça de corte podem ser operadas em simultaneo.
- Capacidade oleo: 20 litros
- Engate 3 pontos universal cat. I( 19.0 - 22.0mm / 25.0 - 28.0mm)
- Conformidade CE

| **M** | KG | hp | A1 mm | A2 mm | B1 mm | B2 mm | C1 mm | C2 mm | no. | L/min |
|---|---|---|---|---|---|---|---|---|---|---|
| **LK130** | 265 | 20-60 | 4500 | 3200 | 3700 | 5200 | 2800 | 1000 | 17 | 18-22 |
| **LK145** | 270 | 20-60 | 4650 | 3200 | 3700 | 5350 | 2800 | 1000 | 19 | 18-22 |
| **LK160** | 275 | 20-60 | 4800 | 3200 | 3700 | 5500 | 2800 | 1000 | 21 | 18-22 |
| **LK175** | 280 | 20-60 | 5000 | 3200 | 3700 | 5700 | 2800 | 1000 | 24 | 18-22 |
| **LK190** | 285 | 20-60 | 5200 | 3200 | 3700 | 5700 | 2800 | 1000 | 27 | 18-22 |

Acessórios

| | |
|---|---|
| **HD3** | Serra corte com 3 discos |

# Podadora **LKS**



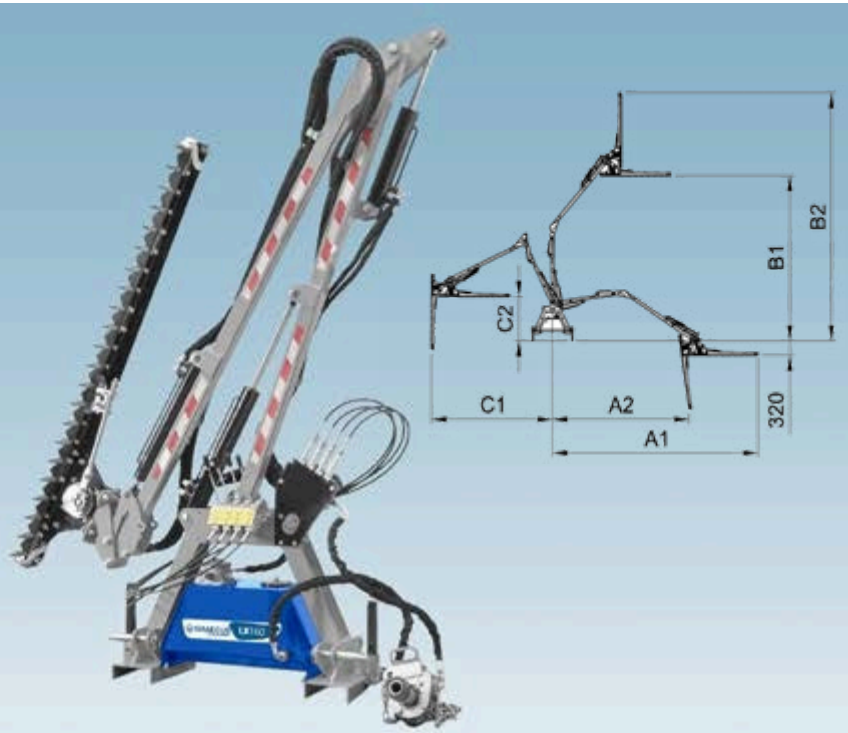


**PT** CARACTERISTICAS TÉCNICAS

- Sistema hidraulica independente com 2 bombas conectadas ao engate PTO.
- Controlo remoto ou joystick (opcional)
- O braço e cabeça de corte podem ser operadas em simultaneo.
- Capacidade oleo: 20 litros
- Engate 3 pontos universal cat. I( 19.0 - 22.0mm / 25.0 - 28.0mm)
- Conformidade CE

| **M** | KG | hp | A1 mm | A2 mm | B1 mm | B2 mm | C1 mm | C2 mm | no. | L/min |
|---|---|---|---|---|---|---|---|---|---|---|
| **LK130S** | 290 | 20-60 | 4500 | 3200 | 3700 | 5200 | 2800 | 1000 | 17 | 18-22 |
| **LK145S** | 295 | 20-60 | 4650 | 3200 | 3700 | 5350 | 2800 | 1000 | 19 | 18-22 |
| **LK160S** | 300 | 20-60 | 4800 | 3200 | 3700 | 5500 | 2800 | 1000 | 21 | 18-22 |
| **LK175S** | 305 | 20-60 | 5000 | 3200 | 3700 | 5700 | 2800 | 1000 | 24 | 18-22 |
| **LK190S** | 310 | 20-60 | 5200 | 3200 | 3700 | 5700 | 2800 | 1000 | 27 | 18-22 |
| **LK130S-Joystick** | 290 | 20-60 | 4500 | 3200 | 3700 | 5200 | 2800 | 1000 | 17 | 18-22 |
| **LK145S-Joystick** | 295 | 20-60 | 4650 | 3200 | 3700 | 5350 | 2800 | 1000 | 19 | 18-22 |
| **LK160S-Joystick** | 300 | 20-60 | 4800 | 3200 | 3700 | 5500 | 2800 | 1000 | 21 | 18-22 |
| **LK175S-Joystick** | 305 | 20-60 | 5000 | 3200 | 3700 | 5700 | 2800 | 1000 | 24 | 18-22 |
| **LK190S-Joystick** | 310 | 20-60 | 5200 | 3200 | 3700 | 5700 | 2800 | 1000 | 27 | 18-22 |

Acessórios

**HD3** Serra corte com 3 discos

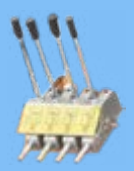



# Triturador Limpa Bermas **TK**





CASAPPA
FLUID POWER DESIGN

**PT** CARACTERISTICAS TÉCNICAS

- Sistema hidraulica independente com 2 bombas conectadas ao engate PTO.
- Facas em Y 130g
- Controlo remoto
- Transmissão com motor **CASAPPA** made in Italy.
- Capacidade oleo: 55 litros
- Engate 3 pontos universal cat. I( 19.0 - 22.0mm / 25.0 - 28.0mm)
- Conformidade CE

| M | KG | hp | A mm | B mm | C mm | D mm | E mm | F mm | G mm | H mm | no. | mm |
|---|---|---|---|---|---|---|---|---|---|---|---|---|
| **TK100** | 315 | 25-60 | 2150 | 1350 | 800 | 700 | 1600 | 2910 | 1000 | 2400 | 40 | 80*6 |

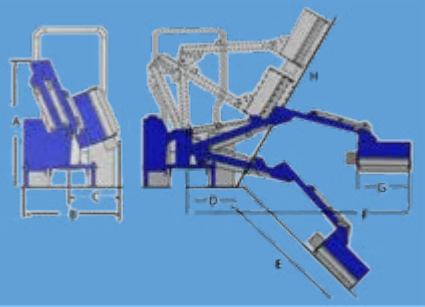

**Acessórios**

| | |
|---|---|
| **HD3** | Serra corte com 3 discos |

# Triturador Limpa Bermas **MTK/BTK**






**PT** CARACTERISTICAS TÉCNICAS

**MTK**

- Sistema hidraulica independente com 2 bombas conectadas ao engate PTO.
- Martelos 740g
- Controlo remoto com joystick (Opcional)
- Transmissão com motor **CASAPPA** made in Italy.
- Valvula segurança.
- Capacidade oleo: 108 litros
- Engate 3 pontos universal cat. I(25.0 - 28.0mm)
- Conformidade CE

**BTK**

- Sistema hidraulica independente com 2 bombas conectadas ao engate PTO.
- Martelos 740g.
- Até 6 metros trabalho
- Controlo remoto com joystick (Opcional)
- Transmissão com motor **CASAPPA** made in Italy.
- Valvula segurança.
- Capacidade oleo: 180 litros
- Engate 3 pontos universal cat. I(25.0 - 28.0mm)
- Conformidade CE

| M | KG | hp \| kg | A mm | B mm | C mm | α | β mm | γ mm | no. | mm |
|---|---|---|---|---|---|---|---|---|---|---|
| **MTK120** | 722 | 65 \| 3000 | 4600 | 1800 | 4000 | 180° | 127° | 113° | 24 | 110*8 |
| **MTK120-Joystick** | 722 | 65 \| 3000 | 4600 | 1800 | 4000 | 180° | 127° | 113° | 24 | 110*8 |
| **BTK150** | 1114 | 85 \| 3500 | 6400 | 3000 | 4700 | 180° | 137° | 113° | 28 | 127*10 |
| **BTK150-Joystick** | 1114 | 85 \| 3500 | 6400 | 3000 | 4700 | 180° | 137° | 113° | 28 | 127*10 |

Acessórios

| | |
|---|---|
| **T5-80** | Cardan T5x800 com fusivel incluido |
| **HD5** | Serra corte com 5 discos (**BTK**) |

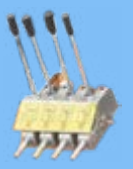







SKF



**PT** CARACTERISTICAS TÉCNICAS

- Porta traseira com abertura hidraulica
- Rolo espiral 220x15mm
- Correntes proteção frontais 10mm
- Martelo 650g forjados
- Caixa multip. **GRAECUS** 1000 rpm roda livre
- Rolamentos **SKF Super Heavy Duty.**
- Sistema Pick-up
- 6 Correias com tensor automático
- Engate 3 pontos universal cat. II (25.0 - 28.0mm)
- Conformidade CE

| **M** | KG | hp | mm | mm | mm | no. | mm | no. |
|---|---|---|---|---|---|---|---|---|
| **OPEN 165** | 1050 | 70 | 1960/1650/1960 | 825 | 825 | 1650 | 32 | 220*15 | 6 |
| **OPEN 200** | 1168 | 80 | 2116/1650/1960 | 1000 | 1000 | 2000 | 40 | 220*15 | 6 |
| **OPEN 230** | 1250 | 100 | 2579/1650/1960 | 1150 | 1150 | 2300 | 46 | 220*15 | 6 |

Acessórios

| | |
|---|---|
| **T8-120** | Cardan T8x1200 Incluido |

# Triturador Florestal **THOON WIDIA**

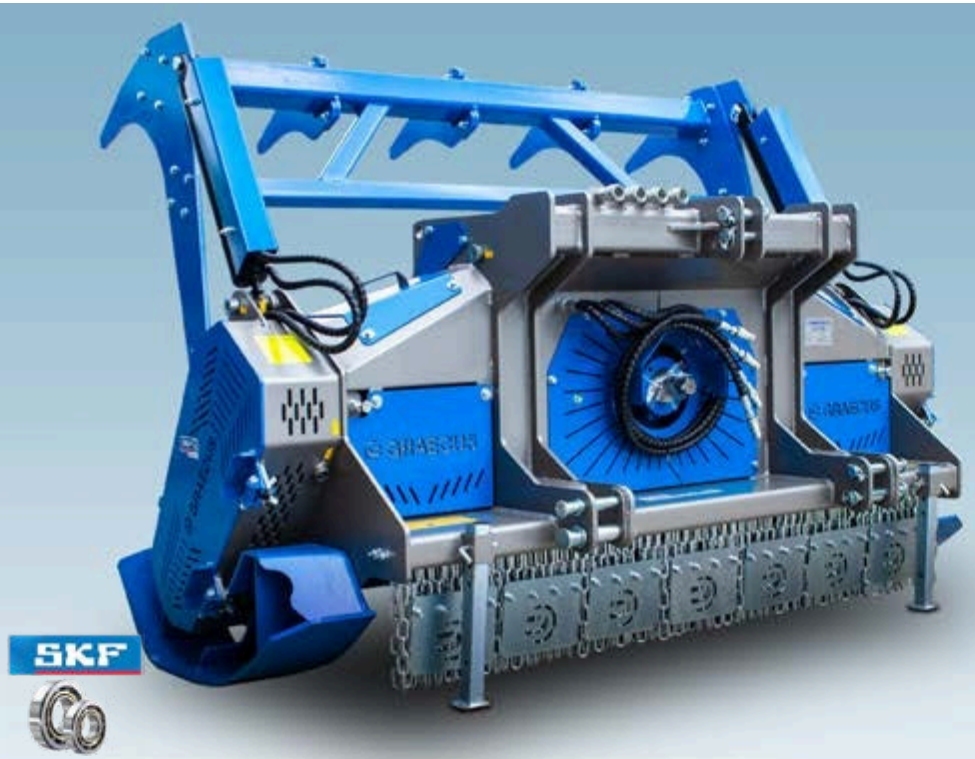





**PT** CARACTERISTICAS TÉCNICAS

- Porta traseira com abertura hidraulica
- Triturador super reforçado com chapa dupla 8mm+8mm / chapa lateral 12mm.
- Rolo espiral 219x20mm
- Correntes proteção frontais 10mm
- Martelo 650g forjados
- Caixa multip. **CMR Italy** 1000 rpm roda livre
- Rolamentos **SKF Super Heavy Duty.**
- Sistema Pick-up
- Chassi Hidraulico 14mm
- 7 Correias com tensor automático
- Engate 3 pontos universal cat. II (25.0 - 28.0mm)
- Conformidade CE

| **M** | KG | hp | mm | mm | mm | no. | mm | no. |
|---|---|---|---|---|---|---|---|---|
| **WIDIA185** | **18.975** 1660 | 90 | 2194/1138/1080 | 925 | 925 | 1850 | 30 | 219*20 | 5+5 |
| **WIDIA225** | 1848 | 120 | 2644/1138/1080 | 1125 | 1125 | 2250 | 36 | 219*20 | 5+5 |

**Acessórios**

| | |
|---|---|
| **T7-100** | Cardan T7x1000 incluido |

# Triturador Florestal **THOON SHARK**







**PT** CARACTERISTICAS TÉCNICAS

- Porta traseira com abertura hidraulica
- Triturador super reforçado com chapa dupla 8mm+8mm / chapa lateral 16mm.
- Rolo espiral 273x20mm
- Correntes proteção frontais 10mm
- Caixa multip. **GRAECUS** 1000 rpm roda livre
- Rolamentos **SKF Super Heavy Duty.**
- Sistema Pick-up
- Chassi Hidraulico 14mm
- 5+5 Correias com tensor automático
- Engate 3 pontos universal cat. II (25.0 - 28.0mm)
- Conformidade CE

| M | KG | hp | mm | mm | mm | no. | mm | no. |
|---|---|---|---|---|---|---|---|---|
| **SHARK 230** | 2754 | 170 | 2716/2141/1955 | 1150 | 1150 | 2300 | 51 | 273*20 | 5+5 |

**Acessórios**

| | |
|---|---|
| **T7-100** | Cardan T7x1000 incluido |

Para escavadoras




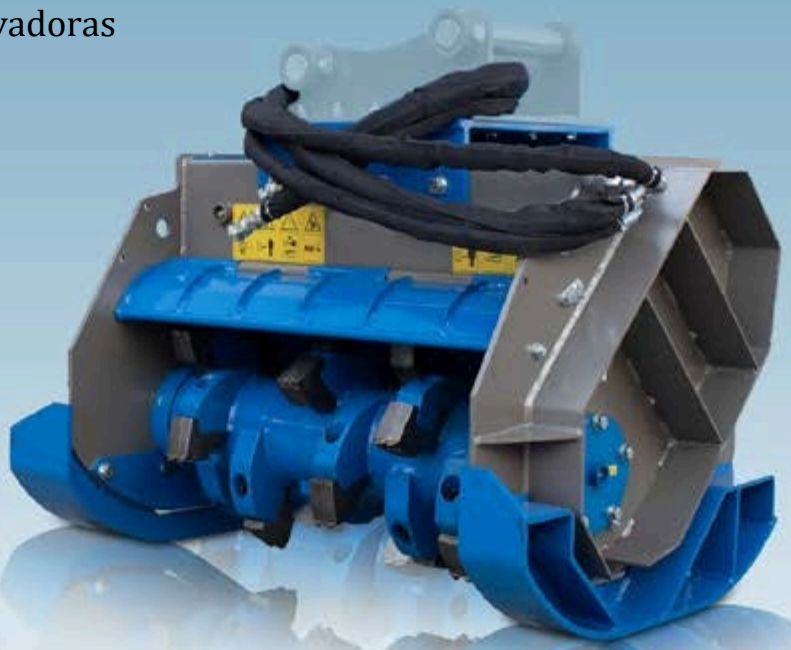



**PT** CARACTERISTICAS TÉCNICAS

- Triturador reforçado com chapa 8mm / chapa lateral 10mm.
- Rolo 168x16mm
- Transmissão por bomba hidraulica com retorno livre
- Rolamentos **SKF**
- **2** Contra laminas interior chassi
- Patins reforçados
- Proteção frontal com corrente 10mm galvanizada e porta traseira ajustável
- Tensor correias Externo
- Conformidade CE

| **M** | KG | T | mm | L/min | mm | no. | bar | mm | no. |
|---|---|---|---|---|---|---|---|---|---|
| **E800** | 500 | 6-10 | 1082/707/635 | 60-80 | 800 | 16 | 250 | 168x16 | 4 |

# Triturador Florestal **THOON E**







Para escavadoras

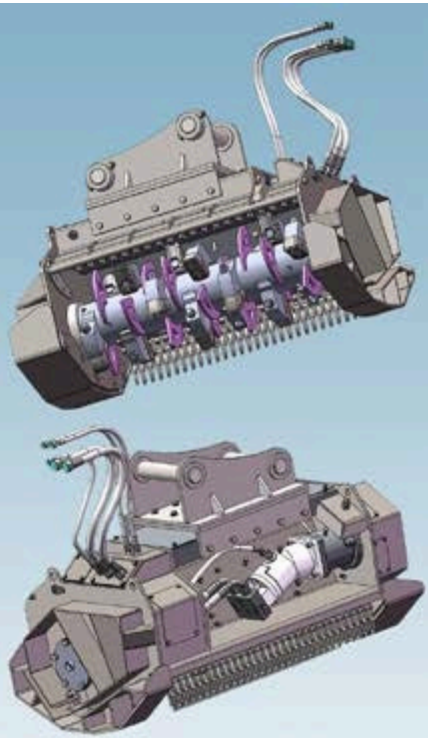

**PT** CARACTERISTICAS TÉCNICAS

- Triturador super reforçado com chapa 8mm / chapa lateral 10mm.
- Rolo 168x20mm
- Bite-Limiter
- Transmissão por bomba hidraulica com retorno livre
- Rolamentos **SKF**
- **2** Contra laminas interior chassi
- Patins reforçados
- Proteção frontal com corrente 10mm galvanizada e porta traseira ajustável
- Tensor correias Externo
- Conformidade CE

| M | KG | T | mm | L/min | mm | no. | bar | mm | no. |
|---|---|---|---|---|---|---|---|---|---|
| **E1000BL** | 760 | 9-13 | 1312/784/876 | 90-130 | 1000 | 16 | 250 | 168x20 | 5 |

**Acessórios**

| | |
|---|---|
| **DKE1000BL** | Kit Hidraulico porta traseira |

# Triturador Florestal **THOON E**

Para escavadoras






**PT** CARACTERISTICAS TÉCNICAS

- Triturador super reforçado com chapa 8mm / chapa lateral 10mm.
- Rotor 370mm com martelos fixos.
- Rolo 168x20mm
- Transmissão por bomba hidraulica com retorno livre
- Rolamentos Long Life
- **2** Contra laminas interior chassi
- Patins reforçados
- Porta dupla
- Proteção frontal com corrente 10mm galvanizada e porta traseira ajustável
- Tensor correias Externo
- Conformidade CE

| M | KG | T | mm | L/min | mm | no. | bar | mm | no. |
|---|---|---|---|---|---|---|---|---|---|
| **E1200T** | 620 | 8-14 | 1817/768/894 | 80-140 | 1200 | 22 | 180-350 | 370 | 4 |

# Triturador Hidraulico **YEK**

Para escavadoras






SKF



**PT** CARACTERISTICAS TÉCNICAS

- Martelos: 350g **YEK60** & 800g **YEK80/100/120**
- Motor Hidraulico
- Rolamentos **SKF**
- Valvula segurança
- Tensor correias externo
- Transmissão com correias **YEK80/YEK100/YEK120** e tensor externo
- Transmissão com motor hidraulico modelo **YEK60**
- Conformidade CE

| **M** | KG | T | mm | L/min | mm | no. | no. | mm | no. |
|---|---|---|---|---|---|---|---|---|---|
| **YEK60** | 130 | 2,5 | 900/650/590 | 30-40 | 600 | 12 | 24 | 90*6 | 0 |
| **YEK80** | 224 | 3-5 | 1000/800/620 | 40-60 | 800 | 14 | 28 | 90*8 | 3 |
| **YEK100** | 240 | 4-6 | 1200/800/620 | 40-60 | 1000 | 16 | 32 | 90*8 | 3 |
| **YEK120** | 260 | 6-8 | 1400/800/620 | 60-80 | 1200 | 18 | 36 | 90*8 | 3 |

# Triturador Hidraulico **YEKpro**

Para escavadoras






**PT** CARACTERISTICAS TÉCNICAS

- Martelos: 1200g forjados
- Motor Hidraulico **CASAPPA**
- Rolamentos **NSK**
- Valvula segurança
- Tensor correias externo
- Transmissão por correias
- Conformidade CE

| **M** | KG | T | mm | L/min | mm | no. | no. | mm | no. |
|---|---|---|---|---|---|---|---|---|---|
| **YEK80pro 3530** | 265 | 3-9 | 940/850/680 | 60-100 | 800 | 6 | 12 | 127*8 | 3 |
| **YEK100pro** | 285 | 3-9 | 1140/850/680 | 65-100 | 1000 | 8 | 16 | 127*8 | 3 |
| **YEK120pro** | 305 | 3-9 | 1340/850/680 | 70-100 | 1200 | 10 | 20 | 127*8 | 3 |

Carregadores frontais






**PT** CARACTERISTICAS TÉCNICAS

- Martelos: 800g forjados
- Motor Hidraulico
- Rolamentos **NSK**
- Valvula segurança
- Rodas de apoio
- Tensor correias externo
- Transmissão por correias
- Conformidade CE

| **M** | KG | mm | L/min | mm | no. | no. | bar | mm | no. |
|---|---|---|---|---|---|---|---|---|---|
| **YK125** | 286 | 1370/1180/670 | 40-50 | 1250 | 20 | 40 | 160-180 | 108*8 | 3 |
| **YK155** | 310 | 1670/1180/670 | 40-50 | 1550 | 24 | 48 | 160-180 | 108*8 | 3 |
| **YK175** | 328 | 1870/1180/670 | 40-50 | 1750 | 28 | 56 | 160-180 | 108*8 | 3 |

Carregadores frontais deslocamento hidraulico







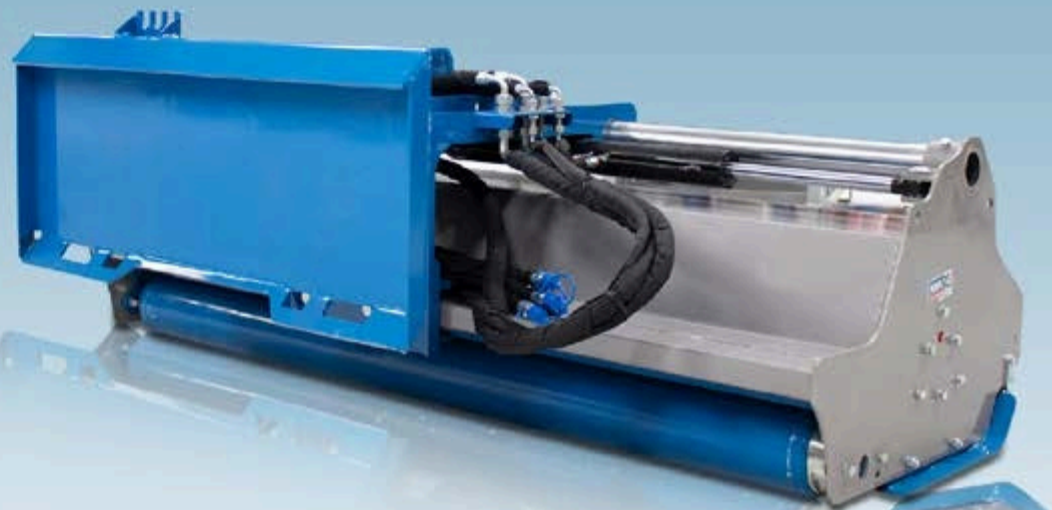

**PT** CARACTERISTICAS TÉCNICAS

- Martelos: 1200g
- Motor Hidraulico **CASAPPA Made in Italy**
- Rolamentos **NSK**
- Valvula segurança
- Rodas de apoio
- Tensor correias externo
- Transmissão por correias
- Suporte tipo Bobcat
- Conformidade CE

| **M** | KG | mm | L/min | mm | no. | no. | bar | mm | no. |
|---|---|---|---|---|---|---|---|---|---|
| **YK200H** | 700 | 2140/900/970 | 65-100 | 2000 | 18 | 36 | 160-180 | 127*10 | 4 |

# Vassoura **YBZ**

Hidraulica

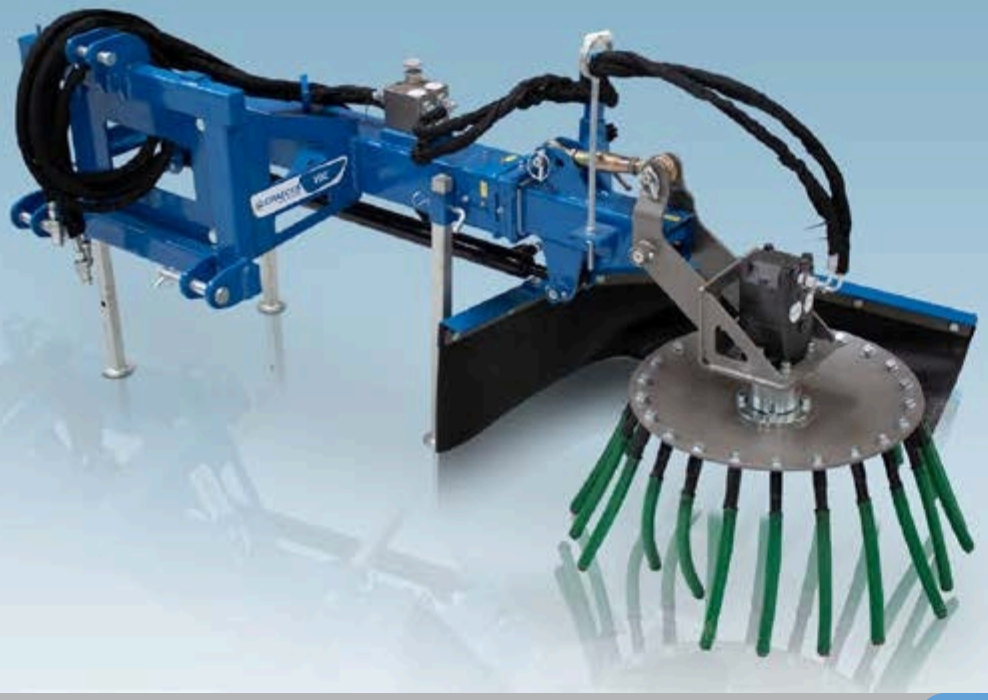



**PT** CARACTERISTICAS TÉCNICAS

- Varetas reforçadas com varão aço
- Intesidade ajustável
- Descentramento hidraulico 40cm
- Cabeça com Tilt e proteção frontal
- Diametro 50cm
- Ajuste manual do caudal oleo entre 20L/m até 90 L/m
- 4 saidas óleo necessárias
- Engate EURO incluido
- Conformidade CE

| M | KG | hp | mm | mm | L/min |
|---|---|---|---|---|---|
| YBZ | 170 | 50 | 2200/850/850 | 700 | 20 |

# Varredora **HYGIEIA**

Hidraulica





**PT** CARACTERISTICAS TÉCNICAS

- Varredora hidraulica
- Ajuste rapido da vassoura
- Recolha na frente do equipamento
- Proteção borracha
- Ajuste inclinação até 22 graus
- 2 saidas hidraulico
- Equipado com 3 rodas
- Facilidade na troca das varetas da vassoura
- 3 tipos de engate: sistema forks, engate Euro, e engate universal categoria I ( 19.0 - 22.0 mm )
- Conformidade CE

| **M** | KG | hp | mm | mm | L/min | bar |
|---|---|---|---|---|---|---|
| **H150-P** | 356 | 20 | 2230/1150/900 | 1500 + 300 | 18-30 | 140-210 |
| **H180-P** | 376 | 40 | 2550/1150/930 | 1800 + 300 | 18-30 | 140-210 |
| **H225-P** | 396 | 60 | 3000/1150/950 | 2250 + 300 | 18-30 | 140-210 |

# Varejador Azeitona **ATHENA**



Giratórias

**PT** CARACTERISTICAS TÉCNICAS

- Movimento da cabeça pode ser ajustado conforme o tipo de cultura.
- Transporte por maquinas a partir de 3500kg
- Sistema hidraulico autonomo
- Deposito oleo com filtro, radiador com termostato, comando electro-hidraulico.
- Tem um sistema de nitrogeneo que previne vibrações do braço para a cabeça. controlo de velocidade variavel.
- 2 Bombas independentes de oleo
- Maxima extensão: 8.64m
- Braço principal é telescopico a 360º
- Terceiro braço roda a 204º
- Conformidade CE

| M | KG | hp \| kg | A | B | C | α | β | γ | | |
|---|---|---|---|---|---|---|---|---|---|---|
| | | | mm | mm | mm | mm | mm | mm | no. | mm |
| **OLEA145 PTO** | 856 | 75 \| 3500 | - | - | - | - | - | - | 94 | 1460 |

# Varejador Azeitona **ATHENA**

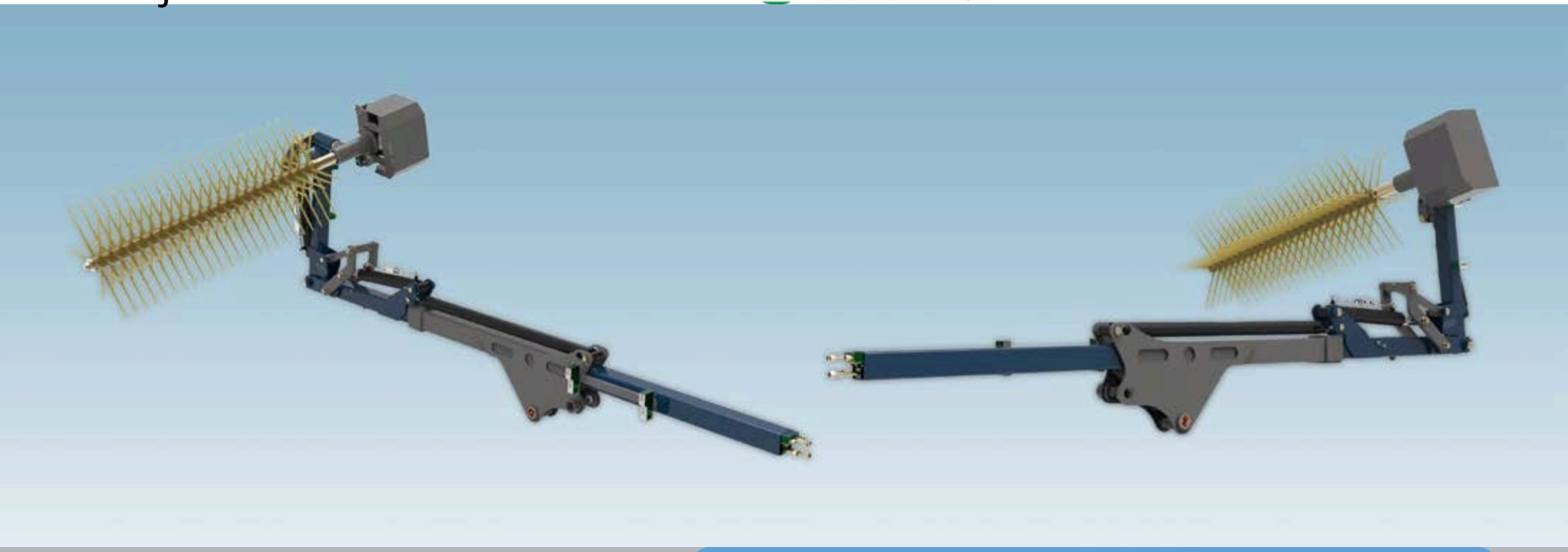

**PT** CARACTERISTICAS TÉCNICAS

- Pode ser engatado a uma escavadora diretamente sem suporte.
- Inclui varetas reforçadas
- Comprimento braço: 1000mm
- Conformidade CE

| **M** | KG | L/min | A | B | C | α | β | γ | no. | mm |
|---|---|---|---|---|---|---|---|---|---|---|
| | | | mm | mm | mm | mm | mm | mm | | |
| **OLEA145-E** | 315 | 20 - 40 | - | - | - | - | - | - | 71 | 1300 |







**PT** CARACTERISTICAS TÉCNICAS

- Broca Reforçada com motor hidraulico
- Para Giratorias, escavadoras, etc
- 2 engates rapidos oleo
- Conformidade CE

| **M** | KG | mm | L/min |
|---|---|---|---|
| **YA300** | 71 | 600/220/220 | 30-75 |
| **YA450** | 74 | 600/240/240 | 65-90 |

Accessories

| | |
|---|---|
| **YAA150** | Drill diameter Φ150 |
| **YAA230** | Drill diameter Φ230 |
| **YAA300** | Drill diameter Φ300 |
| **YAA450** | Drill diameter Φ450 |
| **YAA600** | Drill diameter Φ600 |

| | | | |
|---|---|---|---|
| **YPE** | Chassi escavadora & suporte | **YP45** | Drill extension 45 cm |
| **YPB** | Suporte giratório & suporte | **YP60** | Drill extension 60 cm |
| **YPF** | Chassi Euro & suporte | **YP120** | Drill extension 120 cm |

# Gadanheira **DX-S**

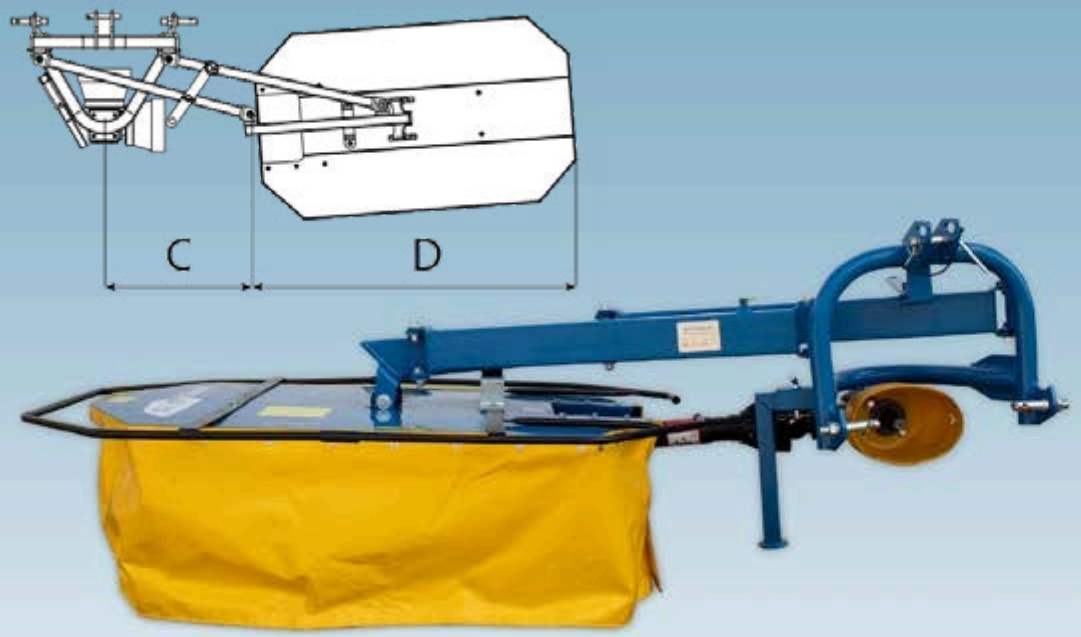


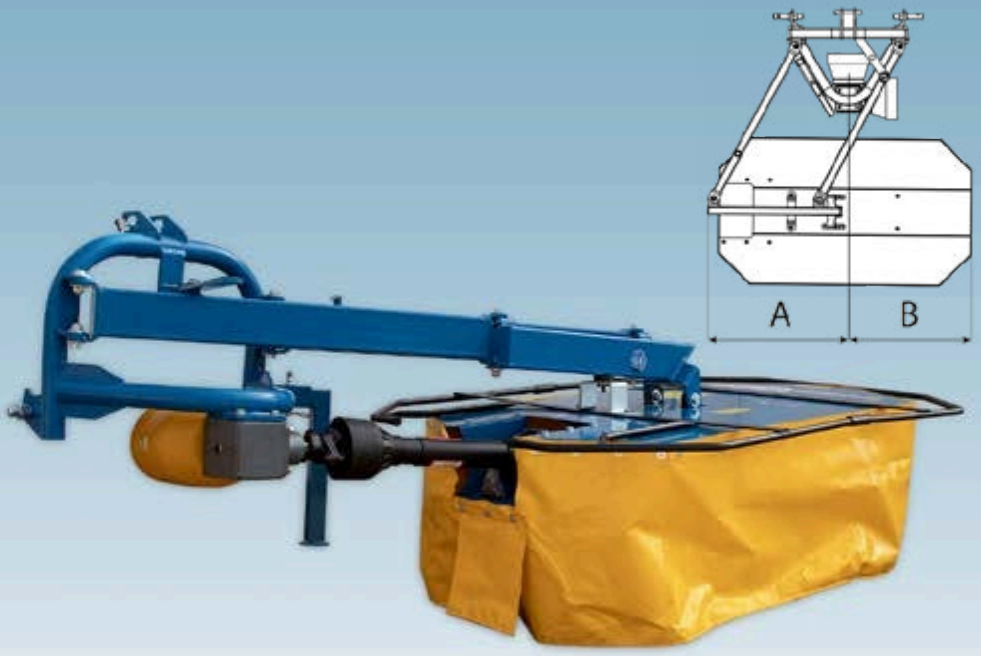


**PT** CARACTERISTICAS TÉCNICAS

- Transmissão banhada a oleo
- Sistema mola para transporte
- Engate universal cat. I-II ( 19 - 22.0 mm / 25.0 - 28.0mm )
- Conformidade CE

| **M** | KG | hp | mm | mm | no. | no. | Km/h | no. | A mm | B mm | C mm | D mm |
|---|---|---|---|---|---|---|---|---|---|---|---|---|
| **DX105S** | 175 | 14 | - | 1050 | 2 | 6 | 10 | 4 | 590 | 440 | 620 | 980 |
| **DX135S** | 222 | 25 | - | 1350 | 2 | 8 | 10 | 4 | 740 | 590 | 620 | 1280 |
| **DX155S** | 240 | 32 | - | 1550 | 2 | 8 | 10 | 4 | 840 | 690 | 620 | 1480 |

**Accessories**

| | |
|---|---|
| **T4-100** | Cardan T4x1000 com fusivel |






**PT** CARACTERISTICAS TÉCNICAS

- Transmissão banhada a oleo
- Levantamento mecanico ou hidraulico
- Sistema mola para transporte
- Engate universal cat. I-II ( 19 - 22.0 mm / 25.0 - 28.0mm )
- Conformidade CE

| **M** | KG | hp | mm | mm | no. | no. | Km/h | |
|---|---|---|---|---|---|---|---|---|
| **DX165** | 290 | 40-90 | 2800/700/1100 | 1650 | 2 | 6 | 15 | 4 |
| **DX1 85** | 348 | 70-100 | 3000/700/1150 | 1850 | 2 | 6 | 15 | 4 |
| **DX165-H** | 310 | 40-90 | 2800/700/1100 | 1650 | 2 | 6 | 15 | 4 |
| **DX1 85-H** | 368 | 70-100 | 3000/700/1150 | 1850 | 2 | 6 | 15 | 4 |

**Acessórios**

| | |
|---|---|
| **DXK165** | Proteção DX165 |
| **DXKM165** | Proteção com chapeu metal DX 165 |
| **DXKM1 85** | Proteção com chapeu metal DX 185 |
| **T4-75** | Cardan T4x750 incluido |

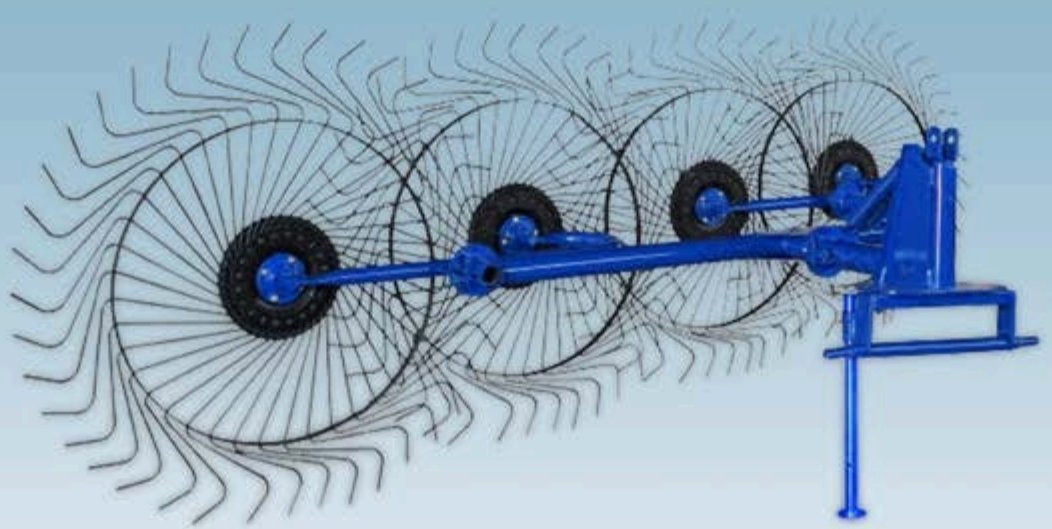

**PT** CARACTERISTICAS TÉCNICAS

| **M** | KG | hp | mm | mm | no. |
|---|---|---|---|---|---|
| **MAR300** | 150 | - | 4000 | 3000 | 4 |
| **MAR350** | 185 | - | 5000 | 3500 | 5 |





**PT** CARACTERISTICAS TÉCNICAS

- Equipamento fabrico Japonês
- Bomba hidraulica independente
- Sirene de enchimento
- Sistema compressão através de rolos metalicos bastante robustos.
- Tamanho fardo: 70 cm largura x 50 cm diametro.
- Fusivel em caso de excesso de sobre enchimento.
- Engate universal cat. I ( 19 - 22.0 mm )
- Conformidade CE

| **M** | KG | hp | mm | mm | mm | |
|---|---|---|---|---|---|---|
| **PRESA 850** | 410 | 24-40 | 1300/1150 | 800 | 410-660 | 16 x 6.50-8-4PR |
| **PRESA 870** | 448 | 24-55 | 1350/1300 | 800 | 410-660 | 16 x 6.50-8-4PR |

**Acessórios**

| | |
|---|---|
| **T4-80** | Cardan T4x800 Incluido |

## Deslocamento manual







**PT** CARACTERISTICAS TÉCNICAS

- Descentramento manual
- Caixa multiplicadora 540 rpm
- Transmissão por corrente com tensor automatico
- Rolamentos Long Life
- Patins ajustáveis
- Facas 550g
- Engate universal cat. I ( 19 - 22.0 mm )
- Conformidade CE

| **M** | KG | hp | mm | mm | mm | mm | no. | mm |
|---|---|---|---|---|---|---|---|---|
| **E85R** | 138 | 10-35 | 1090/730/920 (920/730/920) | 430 380 | 420 470 | 850 | 100-210 | 8+8 | 4 |
| **E85** | 138 | 10-35 | 1090/730/920 (920/730/920) | 430 380 | 420 470 | 850 | 100-210 | 8+8 | 4 |
| **E95** | 144 | 12-35 | 1190/730/920 (1020/730/920) | 530 380 | 420 570 | 950 | 100-210 | 8+8 | 4 |
| **E105** | 152 | 13-35 | 1290/730/920 (1120/730/920) | 580 380 | 470 670 | 1050 | 100-210 | 10+10 | 5 |
| **E115** | 158 | 14-35 | 1390/730/920 (1220/730/920) | 630 380 | 520 770 | 1150 | 100-210 | 12+12 | 6 |
| **E125** | 166 | 16-35 | 1490/730/920 (1320/730/920) | 680 430 | 570 820 | 1250 | 100-210 | 14+14 | 7 |
| **E135** | 168 | 18-35 | 1590/730/920 (1420/730/920) | 730 430 | 620 920 | 1350 | 100-210 | 14+14 | 7 |

**Acessórios**

| | |
|---|---|
| **T4-70SP** | Cardan T4x700 com fusivel incluido |

## Descentramento manual





**PT** CARACTERISTICAS TÉCNICAS

- Descentramento manual
- Caixa multiplicadora 540 rpm
- Transmissão por corrente com tensor automatico
- Rolamentos Long Life
- Patins ajustáveis
- Facas 550g
- Engate universal cat. I ( 19 - 22.0 mm )
- Conformidade CE

| **M** | KG | hp | mm | mm | mm | mm | no. | mm |
|---|---|---|---|---|---|---|---|---|
| **M95** | 168 | 12-45 | 1230/730/920 (1090/730/920) | 530 380 | 420 570 | 950 | 100-210 | 8+8 | 4 |
| **M105** | 176 | 14-45 | 1330/730/920 (1190/730/920) | 580 380 | 470 670 | 1050 | 100-210 | 10+10 | 5 |
| **M115** | 190 | 16-45 | 1430/730/920 (1290/730/920) | 630 380 | 520 770 | 1150 | 100-210 | 12+12 | 6 |
| **M125** | 196 | 18-45 | 1530/730/920 (1390/730/920) | 680 430 | 570 820 | 1250 | 100-210 | 14+14 | 7 |
| **M135** | 204 | 20-45 | 1630/730/920 (1490/730/920) | 730 430 | 620 920 | 1350 | 100-210 | 14+14 | 7 |
| **M145** | 214 | 22-45 | 1730/730/920 (1590/730/920) | 670 480 | 780 970 | 1450 | 100-210 | 14+14 | 7 |
| **M155** | 230 | 24-45 | 1830/730/920 (1690/730/920) | 720 480 | 830 1070 | 1550 | 100-210 | 16+16 | 8 |

| | |
|---|---|
| **T4-70SP** | Cardan T4x700 com fusivel incluido |

FIXA

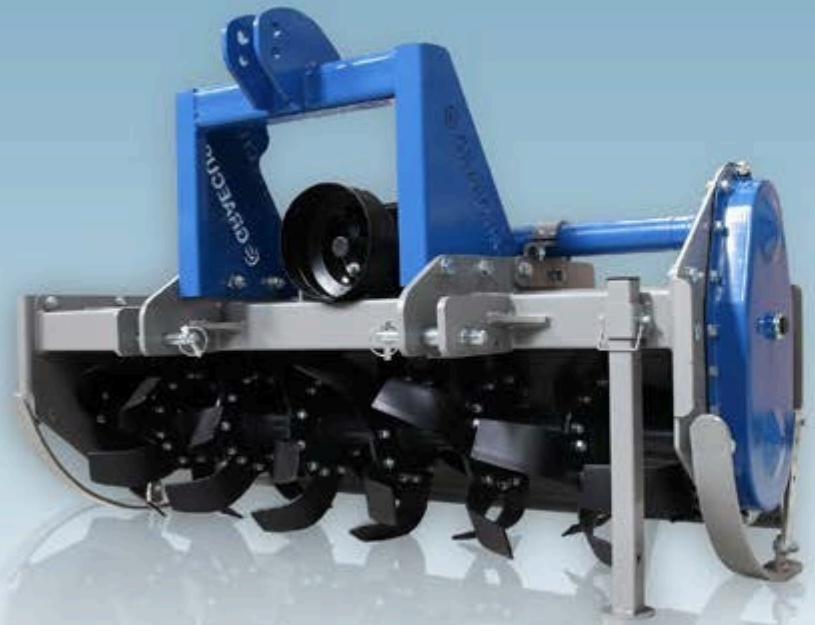




**PT** CARACTERISTICAS TÉCNICAS

- Caixa multiplicadora 540 rpm
- Transmissão por carretos
- Rolamentos Long Life
- Patins ajustáveis
- Facas 800g
- Montagem de 3 facas invertidas em cada ponta do veio de forma a ajudar a fresa a não empapar.
- Engate universal cat. I-II ( 19 - 22.0 mm / 25.0 - 28.0 mm )
- Conformidade CE

| **M** | KG | hp | mm | mm | mm | mm | mm | no. | mm |
|---|---|---|---|---|---|---|---|---|---|
| **BF90** | 257 | 18-60 | 1110/970/700 | 450 | 450 | 900 | 100-210 | 12+12 | 5 |
| **BF105** | 267 | 20-60 | 1260/970/700 | 510 | 540 | 1050 | 100-210 | 15+15 | 6 |

Acessórios

| | |
|---|---|
| **T5-80C** | Cardan T5x800 com embriagem incluido |

# Fresa **FREZA B**

FIXA






**PT** CARACTERISTICAS TÉCNICAS

- Caixa multiplicadora 540 rpm
- Transmissão por carretos
- Rolamentos Long Life
- Patins ajustáveis
- Facas 800g
- Engate universal cat. I-II ( 19 - 22.0 mm / 25.0 - 28.0 mm )
- Conformidade CE

| **M** | KG | hp | mm | mm | mm | mm | mm | no. | mm |
|---|---|---|---|---|---|---|---|---|---|
| **B120** | 295 | 22-60 | 1420/820/1030 | 600 | 600 | 1200 | 100-210 | 18+18 | 6 |
| **B145** | 314 | 25-60 | 1670/820/1030 | 725 | 725 | 1450 | 100-210 | 21+21 | 7 |
| **B165** | 328 | 35-60 | 1870/820/1030 | 825 | 825 | 1650 | 100-210 | 24+24 | 8 |
| **B185** | 338 | 45-70 | 2070/820/1030 | 925 | 925 | 1850 | 100-210 | 27+27 | 9 |
| **B205** | 370 | 50-70 | 2270/820/1030 | 1025 | 1025 | 2050 | 100-210 | 30+30 | 10 |

Acessórios

| | |
|---|---|
| **T5-70C** | Cardan T5x700 com embraiagem incluido |

# Fresa **BF-H**

## Descentramento Hidraulico






**PT** CARACTERISTICAS TÉCNICAS

- Caixa multiplicadora 540 rpm
- Descentramento hidraulico
- Transmissão por corrente com tensor automatico
- Rolamentos Long Life
- Patins ajustáveis
- Facas 800g
- Engate universal cat. I ( 19 - 22.0 mm )
- Conformidade CE

| **M** | KG | hp | mm | mm | mm | mm | no. | mm |
|---|---|---|---|---|---|---|---|---|
| **B125-H** | 347 | 25-60 | 1700/800/1060 (1370/800/1060) | 970 280 220 1030 | 1250 | 100-200 | 18+18 | 6 |
| **B140-H** | 373 | 30-60 | 1850/800/1060 (1520/800/1060) | 1120 280 220 1180 | 1400 | 100-200 | 21+21 | 7 |
| **B150-H** | 389 | | | | | | | |
| **B160-H** | 399 | 35-60 | 2050/800/1060 (1720/800/1060) | 1110 500 220 1380 | 1600 | 100-200 | 21+21 | 7 |
| **B1 80-H** | 420 | 45-70 | 2250/800/1060 (1920/800/1060) | 1100 700 220 1580 | 1800 | 100-200 | 24+24 | 8 |

**Acessórios**

| | |
|---|---|
| **T5-80C** | Cardan T5x800 com embraiagem incluido |

# Fresa **BFP**

FIXA

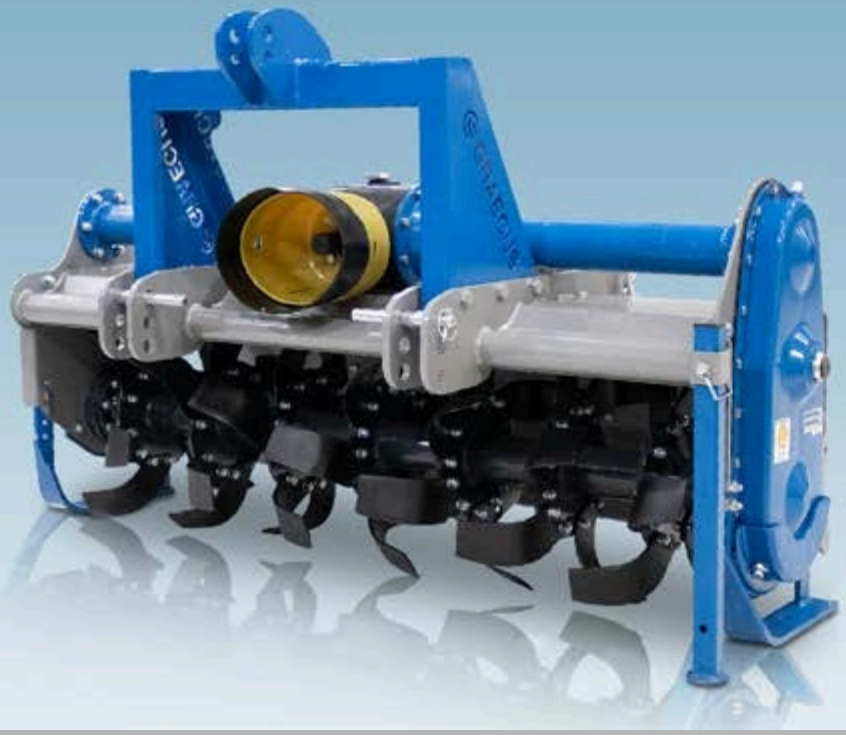




**PT** CARACTERISTICAS TÉCNICAS

- Caixa multiplicadora 60 hp 540 rpm
- Transmissão por carretos
- Rolamentos Long Life
- Proteção reforçada nos rolamentos do veio das facas
- Patins ajustáveis
- Facas 800g
- Engate universal cat. I-II ( 19 - 22.0 mm / 25.0 - 28.0 mm )
- Conformidade CE

| **M** | KG | hp | mm | mm | mm | mm | no. | mm |
|---|---|---|---|---|---|---|---|---|
| **BFP150** | 414 | 40-90 | 1670/1050/1160 | 750 | 750 | 1500 | 100-210 | 21+21 | 7 |
| **BFP1 80** | 468 | 50-90 | 1970/1050/1160 | 900 | 900 | 1800 | 100-210 | 27+27 | 9 |
| **BFP200** | 506 | 60-90 | 2170/1050/1160 | 1000 | 1000 | 2000 | 100-210 | 30+30 | 10 |

**Acessórios**

| | |
|---|---|
| **T5-80C** | Cardan T5x800 com embraiagem incluido |

# Fresa **FREZA BX**

FIXA






**PT** CARACTERISTICAS TÉCNICAS

- Caixa multiplicadora 60 hp 540 rpm
- Modelo **MULTI** caixa multiplicadora reforçada 4 velocidades
- Modelo **MULTI** opções de velocidade: 187/207/229/254 rpm
- Transmissão por carretos
- Rolamentos Long Life
- Proteção reforçada nos rolamentos do veio das facas
- Patins ajustáveis
- Facas 800g
- Engate universal cat. I-II ( 19 - 22.0 mm / 25.0 - 28.0 mm )
- Conformidade CE

| **M** | KG | hp | mm | mm | mm | mm | no. | mm |
|---|---|---|---|---|---|---|---|---|
| **BX160** | 448 | 50-90 | 1955/925/1015 | 800 | 800 | 1600 | 100-210 | 24+24 | 8 |
| **BX1 80** | 474 | 60-90 | 2155/925/1015 | 900 | 900 | 1800 | 100-210 | 27+27 | 9 |
| **BX160 multi** | 470 | 50-90 | 1955/925/1015 | 800 | 800 | 1600 | 100-210 | 24+24 | 8 |
| **BX180 multi** | 496 | 60-90 | 2155/925/1015 | 900 | 900 | 1800 | 100-210 | 27+27 | 9 |

Acessórios

| | |
|---|---|
| **T6-100PC** | Cardan T6x1000 com embraiagem incluido |

# Fresa **FREZA BX-H**






**PT** CARACTERISTICAS TÉCNICAS

- Caixa multiplicadora 60 hp 540 rpm
- Descentramento Hidraulico
- Modelo **MULTI** caixa multiplicadora reforçada 4 velocidades
- Modelo **MULTI** opções de velocidade: 187/207/229/254 rpm
- Transmissão por carretos
- Rolamentos Long Life
- Proteção reforçada nos rolamentos do veio das facas
- Patins ajustáveis
- Facas 800g
- Engate universal cat. I-II ( 19 - 22.0 mm / 25.0 - 28.0 mm )
- Conformidade CE

| **M** | KG | hp | mm | mm | mm | mm | no. | mm |
|---|---|---|---|---|---|---|---|---|
| **BX160-H** | 474 | 50-90 | 1955/930/1005 | 972 722<br>220 1030 | 1600 | 100-210 | 24+24 | 8 |
| **BX1 80-H** | 500 | 60-90 | 2155/930/1005 | | 1800 | 100-210 | 27+27 | 9 |
| **BX200-H** | 638 | 70-100 | 2321/1000/1050 | | 2000 | 100-210 | 30+30 | 10 |
| **BX220-H** | 694 | 80-100 | 2521/1000/1050 | | 2200 | 100-210 | 33+33 | 11 |
| **BX160-H multi** | 496 | 50-90 | 1955/930/1005 | | 1600 | 100-210 | 24+24 | 8 |
| **BX180-H multi** | 522 | 60-90 | 2155/930/1005 | | 1800 | 100-210 | 27+27 | 9 |
| **BX200-H multi** | 660 | 70-100 | 2321/1000/1050 | | 2000 | 100-210 | 30+30 | 10 |
| **BX220-H multi** | 716 | 80-100 | 2521/1000/1050 | | 2200 | 100-210 | 33+33 | 11 |

Acessórios

| | |
|---|---|
| **T6-100PC** | Cardan T6x1000 com embraiagem incluido |

FIXA



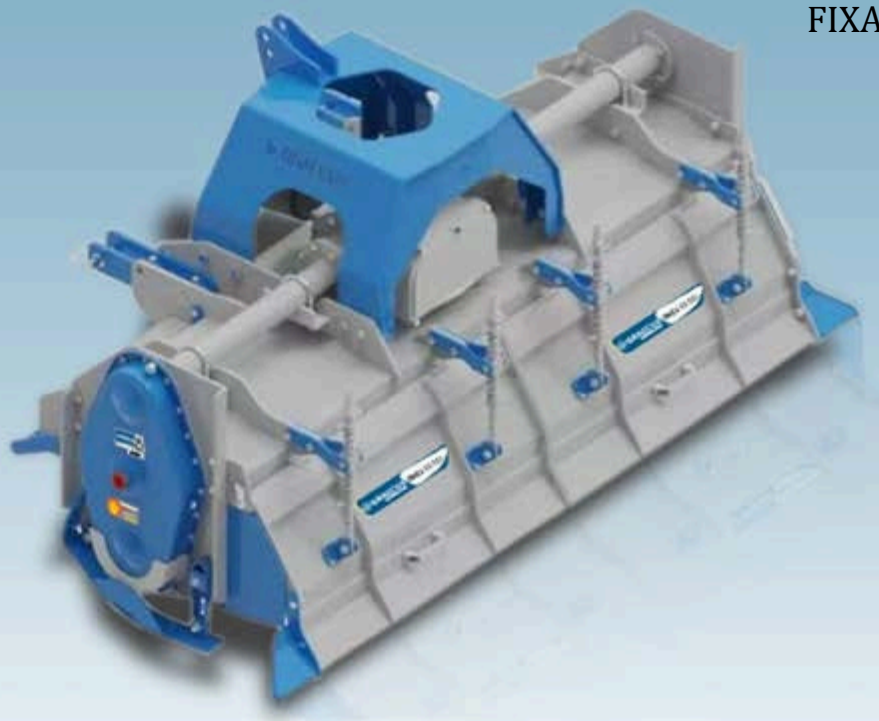

**PT** CARACTERISTICAS TÉCNICAS

- Caixa super reforçada 4 velocidades 540rpm
- Opções de velocidade: 170/190/210/240 rpm
- Transmissão por carretos
- Rolamentos Long Life
- Proteção reforçada nos rolamentos do veio das facas
- Patins ajustáveis
- Molas no capon
- Engate universal cat. II ( 25.0 - 28.0 mm )
- Conformidade CE

| **M** | KG | hp | mm | mm | mm | mm | no. | mm |
|---|---|---|---|---|---|---|---|---|
| **SX180 Multi** | 706 | 60-130 | 970/1060/1158 | 900 | 900 | 1800 | 100-210 | 24+24 | 8 |
| **SX200 Multi** | 740 | 70-130 | 2170/1060/1158 | 1000 | 1000 | 2000 | 100-210 | 27+27 | 9 |
| **SX230 Multi** | 788 | 80-130 | 2470/1060/1158 | 1150 | 1150 | 2300 | 100-210 | 30+30 | 10 |
| **SX250 Multi** | 828 | 90-130 | 2670/1060/1158 | 1250 | 1250 | 2500 | 100-210 | 33+33 | 11 |

Acessórios

| | |
|---|---|
| **T6-100PC** | Cardan T6x1000 embraiagem incluida |

FIXA





**PT** CARACTERISTICAS TÉCNICAS

- Caixa super reforçada 4 velocidades 540rpm
- Opções de velocidade: 170/190/210/240 rpm
- Transmissão por carretos
- Opção Rolo traseiro
- Rolamentos Long Life
- Proteção reforçada nos rolamentos do veio das facas
- Patins ajustáveis
- Molas no capon
- Engate universal cat. II ( 25.0 - 28.0 mm )
- Conformidade CE

| **M** | KG | hp | mm | mm | mm | mm | no. | mm |
|---|---|---|---|---|---|---|---|---|
| **R280** | 928 | 110-150 | 2970/1160/1350 | 1400 | 1400 | 2800 | 100-210 | 33+33 | 11 |
| **R300** | 970 | 130-160 | 3170/1160/1350 | 1500 | 1500 | 3000 | 100-210 | 36+36 | 12 |

Accessories

| | |
|---|---|
| **T6-100PC** | Cardan T6x1000 embraiagem incluido |
| **RR280** | Rolo Traseiro (**R280**) |
| **RR280** | Rolo Traseiro (**R300**) |





**PT** CARACTERISTICAS TÉCNICAS

- Fresa automatica com sensor
- Deposito hidraulico independente
- Inclinação fresa é ajustado manualmente
- Sensor de segurança
- Rodas dentadas
- Rolamentos long life
- Engate universal cat. I-II ( 25.0 - 22.0 mm/ 28.0mm )
- Conformidade CE

| M | KG | hp | mm | A mm | B mm | C mm | D mm | mm | no. | mm |
|---|---|---|---|---|---|---|---|---|---|---|
| **AF50-G** | 244 | 15-100 | 1300/850/900 | 1120 | 500 | 360 | 1530 | 500 | 21 | 4 |
| **AF70-G** | 284 | 17-100 | 2200/800/900 | 1700 | 700 | 400 | 2200 | 700 | 27 | 5 |

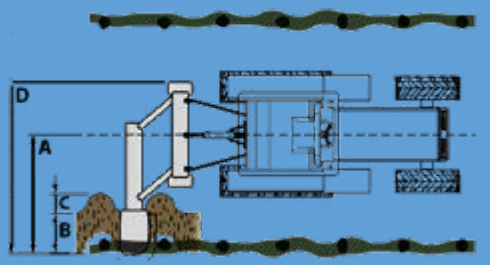


Acessórios

| | |
|---|---|
| **T4-100** | Cardan T4x1000 fusivel incluido |




**PT** CARACTERISTICAS TÉCNICAS

- Caixa multiplicadora 540rpm
- Rolamentos Long Life
- Proteção reforçada nos rolamentos do veio das facas
- Patins ajustáveis
- Engate universal cat. I-II ( 19.0 - 22.0 / 25.0 - 28.0 mm )
- Conformidade CE

| M | KG | hp | mm | mm | mm | mm | no. | no. | |
|---|---|---|---|---|---|---|---|---|---|
| **MS1 30** | 290 | 25-70 | 1680(1300)/1230/920 | 500 | 800 | 1300 | 200 | 6 | 6+6 | 305 |
| **MS170** | 346 | 35-70 | 2080(1700)/1230/920 | 700 | 1000 | 1700 | 200 | 8 | 8+8 | 305 |
| **MS210** | 416 | 40-70 | 2480(2100)/1230/920 | 900 | 1200 | 2100 | 200 | 10 | 10+10 | 305 |

Acessórios

| | |
|---|---|
| **T5-80SP** | Cardan T5x800 fusivel incluido |

# Pá-Niveladora **PMG**




**PT** CARACTERISTICAS TÉCNICAS

- Rotação a 360º
- Ajuste rapido da inclinação
- Tilt
- Engate universal cat. I ( 19.0 - 22.0 )
- Conformidade CE

| **M** | KG | hp | mm | mm | mm | mm |
|---|---|---|---|---|---|---|
| **PMG120** | 105 | 12-30 | 1220/1000/900 | 1200 | 360 | 150*10 |
| **PMG140** | 110 | 15-30 | 1420/1000/900 | 1400 | 360 | 150*10 |
| **PMG160** | 115 | 20-30 | 1620/1000/900 | 1600 | 360 | 150*10 |
| **PMG180** | 120 | 25-30 | 1820/1000/900 | 1800 | 360 | 150*10 |

# Pá-Niveladora **PBG**

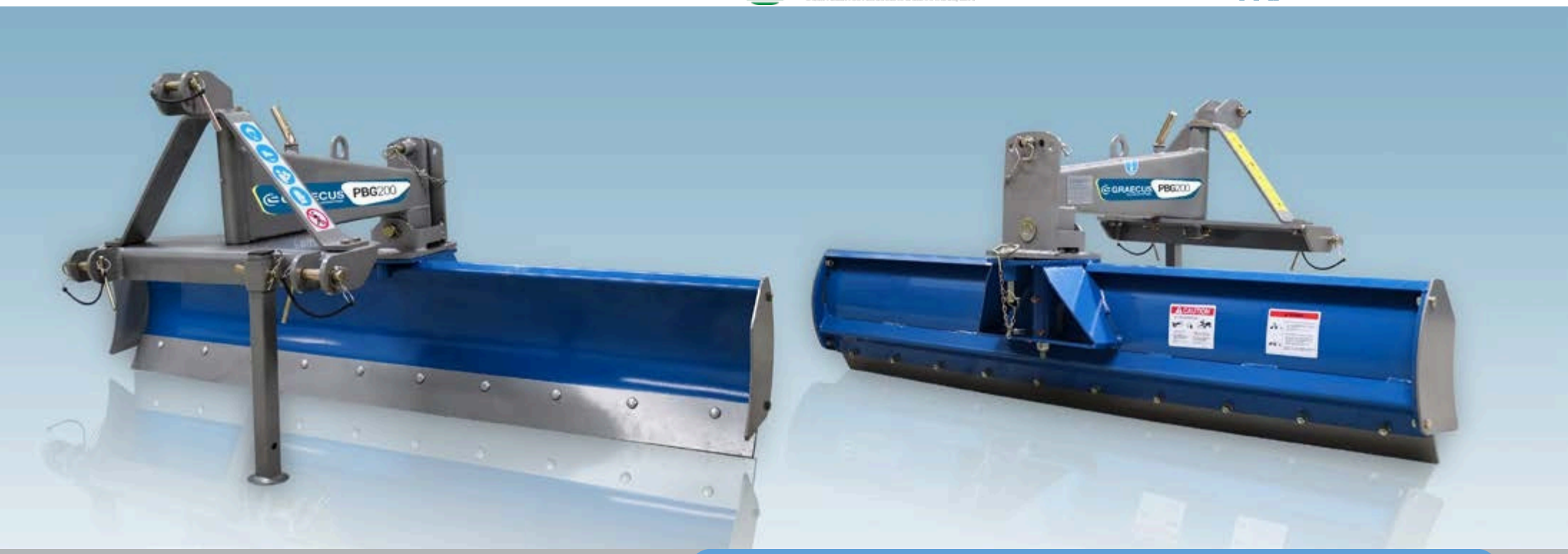


**PT** CARACTERISTICAS TÉCNICAS

- Rotação a 360º
- Ajuste rapido da inclinação
- Offset direita & esquerda
- Tilt
- Engate universal cat. I ( 19.0 - 22.0 )
- Conformidade CE

| **M** | KG | hp | mm | mm | mm | mm |
|---|---|---|---|---|---|---|
| **PBG160** | 140 | 20-50 | 1610/1000/840 | 1600 | 360 | 150*10 |
| **PBG175** | 150 | 30-50 | 1760/1000/840 | 1750 | 360 | 150*10 |
| **PBG200** | 160 | 40-50 | 2010/1000/840 | 2000 | 360 | 150*10 |

# Pá-Niveladora MG





**PT** CARACTERISTICAS TÉCNICAS

- Rotação a 360º
- Engate universal cat. I ( 19.0 - 22.0 )
- Conformidade CE

| M | KG | hp | mm | mm | mm | mm |
|---|---|---|---|---|---|---|
| **MG110** | 115 | 12-35 | 1120/980/900 | 1100 | 480 | 125*10 |
| **MG130** | 121 | 14-35 | 1320/980/900 | 1300 | 480 | 125*10 |
| **MG150** | 127 | 16-40 | 1520/980/900 | 1500 | 480 | 125*10 |
| **MG170** | 149 | 20-45 | 1720/980/900 | 1700 | 480 | 125*10 |

# Pá-Niveladora **YBG**




**PT** CARACTERISTICAS TÉCNICAS

- Rotação a 360º
- Engate universal cat. I ( 19.0 - 22.0 )
- Conformidade CE

| M | | KG | hp | mm | mm | mm | mm |
|---|---|---|---|---|---|---|---|
| **YBG160** | **1.225** | 200 | 20-70 | 1620/1190/1120 | 1600 | 450 | 150*15 |
| **YBG1 80** | **1.415** | 280 | 30-80 | 1820/1300/1150 | 1800 | 550 | 150*15 |
| **YBG200** | **1.600** | 290 | 40-80 | 2020/1300/1150 | 2000 | 550 | 150*15 |
| **YBG225** | **2.210** | 355 | 50-100 | 2270/1770/1202 | 2250 | 530 | 150*15 |
| **YBG250** | **2.470** | 370 | 60-100 | 2520/1770/1202 | 2500 | 530 | 150*15 |





**PT** CARACTERISTICAS TÉCNICAS

- Rotação a 360º
- Bicos em Hardox 450 30mm espessura
- Engate universal cat. I-II ( 19.0 - 22.0 / 25.0 - 28.0 mm )
- Conformidade CE

| M | KG | hp | mm | mm | mm | mm |
|---|---|---|---|---|---|---|
| **YBS160** | 260 | 20-70 | 1620/1300/1120 | 1600 | 400 | 120 |
| **YBS180** | 310 | 30-80 | 1820/1300/1120 | 1800 | 400 | 120 |
| **YBS200** | 320 | 40-90 | 1920/1770/1200 | 2000 | 400 | 120 |
| **YBS225** | 380 | 45-95 | 2270/1770/1200 | 2250 | 400 | 120 |
| **YBS250** | 410 | 60-100 | 2520/1770/1200 | 2500 | 400 | 120 |

# Subsolador **MOP/ER/MR**







**PT** CARACTERISTICAS TÉCNICAS

- Diametro: **ER** - 50mm / **MR** - 80mm
- Bicos removiveis
- Engate universal cat. I-II ( 19.0 - 22.0 / 25.0 - 28.0 mm )
- Conformidade CE

| **M** | KG | hp 1 | mm | mm | mm |
|---|---|---|---|---|---|
| **ER** | 60 | 12-40 | 640/500/1100 | 70 | 70x300x20 |
| **MR** | 104 | 35-70 | 800/500/1200 | 70 | 70x300x20 |

# Subsolador Ripper **NR/BR**





**PT** CARACTERISTICAS TÉCNICAS

**BR**

- Chassi robusto
- Regulação profundidade trabalho hidraulica até 1000mm
- Parafuso de segurança
- Bico removivel
- Engate universal cat. I-II ( 19.0 - 22.0 / 25.0 - 28.0 mm )
- Conformidade CE

**NR**

- Chassi robusto
- Rodas com ajuste
- Rolo traseiro
- Regulação profundidade trabalho hidraulica até 400mm
- Parafusos de segurança
- Bico removivel
- Engate universal cat. I-II ( 19.0 - 22.0 / 25.0 - 28.0 mm )
- Conformidade CE

| **M** | KG | hp | mm | mm | mm |
|---|---|---|---|---|---|
| **NR130** | 168 | 20-45 | 1300/1000/1050 | 1200 | 3 / 80x220x16 |
| **NR130-H** | 168 | 20-45 | 1300/1000/1050 | 1200 | 3 / 80x220x16 |
| **BR** | 160 | 40-80 | 900/1300/1250 | 80 | 80x220x16 |
| **BR-H** | 162 | 40-80 | 900/1300/1250 | 80 | 80x220x16 |

# Perfuradora **MT/MT-H**





**PT** CARACTERISTICAS TÉCNICAS

**MT**

- Caixa multipl. 540 rpm (3:1)
- Inclinação
- Engate universal cat. I-II ( 19.0 - 22.0)
- Conformidade CE

**MT-H**

- Caixa multipl. 540 rpm (3:1)
- Levantamento hidraulico
- Inclinação hidraulica
- Engate universal cat. I ( 19.0 - 22.0)
- Conformidade CE

| M | KG | hp | |
|---|---|---|---|
| **MT** | 116 | 15-100 | 15-45 |
| **MT-H** | 158 | 40-120 | 15-45 |

Accessories

| | |
|---|---|
| **T4-1 30SP** | Cardan T4x1300 fusivel incluido |
| **MTA100** | Broca Φ100 |
| **MTA150** | Broca Φ150 |
| **MTA230** | Broca Φ230 |
| **MTA300** | Broca Φ300 |
| **MTA380** | Broca Φ380 |
| **MTA450** | Broca Φ450 |

# Plantador **PF**



**PT** CARACTERISTICAS TÉCNICAS

- Largura de tralho **PF2XL**: 700mm - 750mm
- Ajuste profundidade: 100mm - 150mm
- Ajuste manual do diametro das rodas ( 29cm, 32cm , 35cm)
- Borracha proteção no fundo do deposito
- Transmissão por corrente com tensor externo
- Rolamento Long life
- Engate universal cat. I-II ( 19.0 - 22.0 / 25.0 - 28.0 mm )
- Conformidade CE

| M | KG | hp | lt | mm | mm |
|---|---|---|---|---|---|
| **PF1XL** | 150 | 12-35 | 90 | | 840/1340/1400 |
| **PF2XL** | 236 | 25-60 | 300 | 700/750 | 1650/1340/1400 |

| M | KG | hp | km/h | mm |
|---|---|---|---|---|
| **F2** | 128 | 20 | 1 | 1500/1400/1080 |

Acessórios






**PT** CARACTERISTICAS TÉCNICAS

- Para limpeza de praias
- Sistema vibração
- Caixa multipl. 540 rpm
- Deposito de 125 lt com abertura hidraulica
- Profundiade trabalho: 12 cm
- Cardan com roda livre incluido
- Chassi Galvanizado
- Conformidade CE

| **M** | hp | KG | mm | mm | cm/h |
|---|---|---|---|---|---|
| **KA105** | 24-60 | 140 | 1250/1160/820 | 1050 | 3000-6500 |

**Acessórios**




**PT** CARACTERISTICAS TÉCNICAS

- Betoneira com transmissão corrente
- Basculamento hidraulico
- Engate universal cat. I-II ( 19.0 - 22.0 / 25.0 - 28.0 mm )
- Conformidade CE

| M | KG | hp | mm | lt |
|---|---|---|---|---|
| **M150-H** | 106 | 15 | 1000/1100/1000 | 150 |

**Acessórios**

| | |
|---|---|
| **T4-80** | Cardan T4x800 incluido |







**PT** CARACTERISTICAS TÉCNICAS

- Caixa multipl. aluminio 540 rpm
- Agitador Horizontal galvanizado
- Disco galvanizado 6 palhetas
- Abertura mecanica ou hidraulica
- Engate universal cat. II ( 25.0 - 25.0 mm )
- Conformidade CE

| M | KG | hp | mm | lt | m | km/h | |
|---|---|---|---|---|---|---|---|
| **L600M** | 134 | 30 | 1070/1400/1250 | 600 | 18-20 | 10-20 | 1 |
| **L600H** | 142 | | | | | | |
| **L800M** | 142 | 40 | 1150/1500/1250 | 800 | 18-20 | 10-20 | 1 |
| **L800H** | 150 | | | | | | |
| **L800GM** | 150 | 40 | 1150/1500/1250 | 800 | 18-20 | 10-20 | 1 |
| **L800GH** | 158 | | | | | | |
| **L1000M** | 148 | 60 | 1150/1700/1300 | 1000 | 18-20 | 10-20 | 1 |
| **L1000H** | 150 | | | | | | |
| **2L800M** | 176 | 40 | 1150/1700/1100 | 800 | 18-20 | 10-20 | 2 |
| **2L800H** | 180 | | | | | | |
| **2L1000H** | 186 | 60 | 1150/1800/1150 | 1000 | 18-24 | 10-20 | 2 |
| **2L1200H** | 192 | 75 | 1150/1800/1200 | 1200 | 18-24 | 10-20 | 2 |
| **2L1500H** | 210 | 85 | 1150/2100/1350 | 1500 | 18-24 | 10-20 | 2 |

**Acessórios**

**T2-80** Cardan T2x800 Incluido



**TPF**



**EHG**



**EHF**

**PT** CARACTERISTICAS TÉCNICAS

**TPF-EHF**

- Engate universal cat. I ( 19.0 - 22.0) no modelo **TPF300**
- Engate universal (19.0 - 22.0 mm) no modelo **TPF700/1200**
- Engate Euro no modelo **EHF**
- Conformidade CE

**EHG**

- 2 saidas hidraulicas
- Braços 50mm x 3 mm
- Diametro maximo: 1600mm
- Capacidade maxima: 1200 kg
- Engate Euro
- Conformidade CE

| **M** | KG | hp | mm | kg | mm | mm | mm |
|---|---|---|---|---|---|---|---|
| **TPF300** | 50 | 12-45 | 910/900(210)/740 | 300 | 100-655 | 4+4 | 750 |
| **TPF700** | 76 | 25-90 | 950/1130(225)/950 | 700 | 270-780 | 3+3 | 950 |
| **TPF1200** | 116 | 40-120 | 950/1130(225)/950 | 1200 | 270-780 | 3+3 | 950 |
| **EHF700** | 100 | 25-100 | 950/1130(225)/980 | 700 | 270-780 | 3+3 | 950 |
| **EHG1200** | 220 | 40-120 | 1280(1750)/1500/780 | 1200 | 800-1650 | - | |



**AS**



**EHB**



**THF**

**PT** CARACTERISTICAS TÉCNICAS

| M | KG | hp | mm | kg | mm | mm | mm |
|---|---|---|---|---|---|---|---|
| **AS800** | 52 | 20-100 | - | 800 | - | - | 930 |
| **THF800** | 80 | 25-100 | 950/1380(225)/950 | 800 | 270-780 | 3+3 | 1165 |
| **EHB800** | 74 | 25-100 | 950/1380(225)/950 | 800 | 270-780 | 3+3 | 1165 |





**PT** CARACTERISTICAS TÉCNICAS

- Macaco simples modelo Duplex
- Macaco duplo modelo Triplex
- **RC** - Comando eletrico wireless
- Macaco 3º ponto incluido
- Patolas recolhiveis
- Rolamentos Long life
- Engate universal cat. II ( 25.0 - 28.0 mm )
- Conformidade CE

| M | kg | hp | kg | mm | mm | mm | mm | |
|---|---|---|---|---|---|---|---|---|
| **CLARK800 DUPLEX180** | 256 | | 800 | 1800 | 75+75 | 10° + 20° | 1600 | 1 |
| **CLARK800 DUPLEX220** | 268 | | 800 | 2200 | 75+75 | 10° + 20° | 1800 | 1 |
| **CLARK800 DUPLEX250** | 278 | | 800 | 2500 | 75+75 | 10° + 20° | 1950 | 1 |
| **CLARK800 DUPLEX180-RC** | 256 | | 800 | 1800 | 75+75 | 10° + 20° | 1600 | 1 |
| **CLARK800 DUPLEX220-RC** | 268 | | 800 | 2200 | 75+75 | 10° + 20° | 1800 | 1 |
| **CLARK800 DUPLEX250-RC** | 278 | | 800 | 2500 | 75+75 | 10° + 20° | 1950 | 1 |
| **CLARK1500 TRIPLEX250** | 490 | | 1500 | 2500 | 75+75 | 10° + 20° | 1470 | 2 |
| **CLARK1500 TRIPLEX320** | 502 | | 1500 | 3200 | 75+75 | 10° + 20° | 1710 | 2 |
| **CLARK1500 TRIPLEX250-RC** | 490 | | 1500 | 2500 | 75+75 | 10° + 20° | 1470 | 2 |
| **CLARK1500 TRIPLEX320-RC** | 502 | | 1500 | 3200 | 75+75 | 10° + 20° | 1710 | 2 |

Acessórios



# Ajuntador Lenha **CROCO**






**PT** CARACTERISTICAS TÉCNICAS

- Abertura 105 cm
- 2 macacos hidraulicos abertura
- Engate universal cat. I-II ( 19.0 - 22.0mm / 25.0 - 28.0 mm ) e Engate Euro
- Conformidade CE

| **M** | KG | C / B / A mm | mm |
|---|---|---|---|
| **CROCO130** | 190 | 1300/1080/900 | 1300 |
| **CROCO170** | 230 | 1700/1080/900 | 1700 |
| **CROCO210** | 260 | 2100/1080/900 | 2100 |





**PT** CARACTERISTICAS TÉCNICAS

| **M** | KG | mm | mm |
|---|---|---|---|
| **EHBC140** | 240 | | 1400 |
| **EHBC160** | 280 | | 1600 |
| **EHBC180** | 460 | | 1800 |
| **EHBC200** | 480 | | 2000 |
| **EHBC220** | 500 | | 2200 |

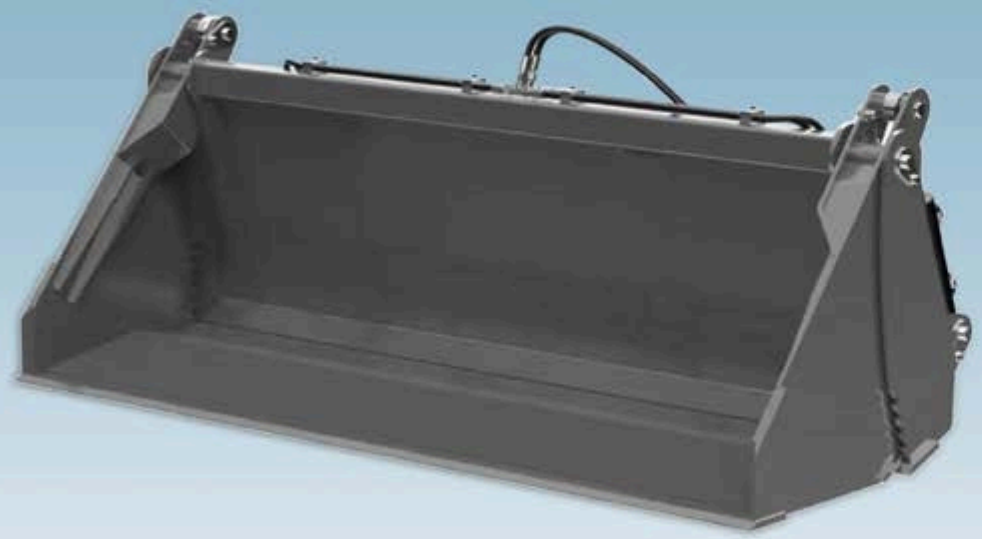

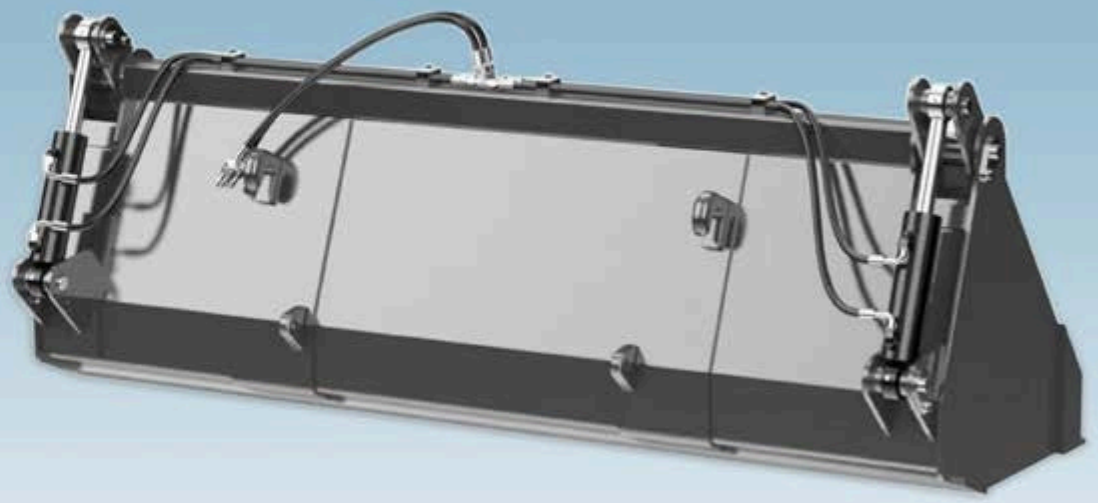

**PT** CARACTERISTICAS TÉCNICAS

| **M** | KG | mm | mm |
|---|---|---|---|
| **EHB140 4in1** | 230 | 1400/750/750 | 1400 |
| **EHB160 4in1** | 260 | 1600/750/750 | 1600 |
| **EHB180 4in1** | 350 | 1800/750/750 | 1800 |
| **EHB200 4in1** | 480 | 2000/750/750 | 2000 |
| **EHB220 4in1** | 500 | 2200/750/750 | 2200 |



## PT CARACTERISTICAS TÉCNICAS

### PH

- Extensão manual
- Levantamento hidraulico
- Gancho engate reforçado
- Engate universal I-II (19.0 - 22.0 mm / 25.0 - 28.0mm )
- Conformidade CE

### BP

- Extensão hidraulica 800mm
- Levantamento hidraulico
- 36º + 36º rotação modelo **BP1300S**
- Gancho engate reforçado
- Engate universal I-II (19.0 - 22.0 mm / 25.0 - 28.0mm )
- Conformidade CE

| M | KG | hp | | mm | kg | |
|---|---|---|---|---|---|---|
| **PH200** | 46 | 12-45 | 780/1270/1100 | 1800 | 200 | - |
| **PH500** | 80 | 30-70 | 980/1300/1350 | 2668 | 500-350-200 | - |
| **BP1 300** | 242 | 45-120 | 800/1500/1350 | 2340 | 1300 ~> 300 | |
| **BP1 300S** | 385 | 45-120 | 800/1500/1350 | 2340 | 1300 ~> 300 | 36 ° + 36° |

# Caixa Carga **KM/KM-H**




**PT** CARACTERISTICAS TÉCNICAS

**KM**

- Basculamento manual
- Lamina traseira
- Tampa traseira removivel
- Engate universal I (19.0 - 22.0 mm)
- Conformidade CE

**KM-H**

- Basculamento hidraulico
- Lamina traseira
- Tampa traseira removivel
- Engate universal I (19.0 - 22.0 mm)
- Conformidade CE

| M | KG | hp | mm | kg | mm | m |
|---|---|---|---|---|---|---|
| **KM100** | 72 | 10-40 | 1000/1050/660 | 500 | 910/650/460 | 0,28 |
| **KM120** | 80 | 15-40 | 1200/1050/660 | 500 | 1110/650/460 | 0,34 |
| **KM140** | 108 | 20-40 | 1400/1050/660 | 550 | 1310/650/460 | 0,40 |
| **KM160** | 116 | 30-70 | 1600/1050/660 | 550 | 1510/650/460 | 0,46 |
| **KM120-H** | 84 | 15-40 | 1200/1050/660 | 500 | 1110/650/460 | 0,34 |
| **KM140-H** | 112 | 20-40 | 1400/1050/660 | 550 | 1310/650/460 | 0,40 |
| **KM160-H** | 120 | 30-70 | 1600/1050/660 | 550 | 1510/650/460 | 0,46 |
| **KM1 80-H** | 136 | 40-70 | 1800/1050/660 | 600 | 1710/650/460 | 0,51 |

# Carregador traseiro **BM/BM-H**

with tipping




**PT** CARACTERISTICAS TÉCNICAS

**BM**

- Basculamento manual
- Lamina traseira 10mm
- Engate universal I (19.0 - 22.0 mm)
- Conformidade CE

**BM-H**

- Basculamento hidraulico
- Lamina traseira 10mm
- Engate universal I (19.0 - 22.0 mm)
- Conformidade CE

| M | KG | hp | mm | kg | mm | m |
|---|---|---|---|---|---|---|
| **BM100** | 82 | 12-40 | 1032/1000/935 | 500 | 1000/630/380 | 0,20 |
| **BM120** | 92 | 16-40 | 1232/1000/935 | 500 | 1200/630/380 | 0,29 |
| **BM140** | 150 | 20-60 | 1432/1000/935 | 700 | 1400/730/450 | 0,35 |
| **BM160** | 165 | 30-60 | 1632/1000/935 | 700 | 1600/730/450 | 0,50 |
| **BM120-H** | 105 | 16-40 | 1232/1000/935 | 700 | 1200/630/380 | 0,29 |
| **BM140-H** | 160 | 20-60 | 1432/1000/935 | 700 | 1400/730/450 | 0,35 |
| **BM160-H** | 175 | 30-60 | 1632/1000/935 | 700 | 1600/730/450 | 0,50 |
| **BM1 80-H** | 245 | 40-90 | 1832/1000/935 | 700 | 1800/790/520 | 0,56 |
| **BM200-H** | 260 | 50-90 | 2032/1000/935 | 700 | 2000/790/520 | 0,62 |

**Acessórios**

Porta Traseira BM100
Porta Traseira BM120
Porta Traseira BM140
Porta Traseira BM160
Porta Traseira BM180
Porta Traseira BM200

# Caixa Carga Reforçada **CM**

Basculante






**PT** CARACTERISTICAS TÉCNICAS

- Basculamento manual
- Taipais removiveis
- Engate universal cat. I-II ( 19.0 - 22.0mm / 25.0 - 28.0 mm )
- Conformidade CE

| M | KG | hp | | kg | mm | m3 |
|---|---|---|---|---|---|---|
| **CM140** | 135 | 20-60 | 1500/1030/940 | 600 | 1400/900/440 | 0,41 |
| **CM160** | 170 | 30-100 | 1700/1230/940 | 700 | 1600/1120/460 | 0,62 |
| **CM180** | 180 | 40-100 | 1900/1230/940 | 800 | 1800/1120/460 | 0,70 |
| **CM200** | 210 | 50-100 | 2100/1230/940 | 900 | 2000/1120/460 | 0,79 |

# Carregador traseiro **RS**



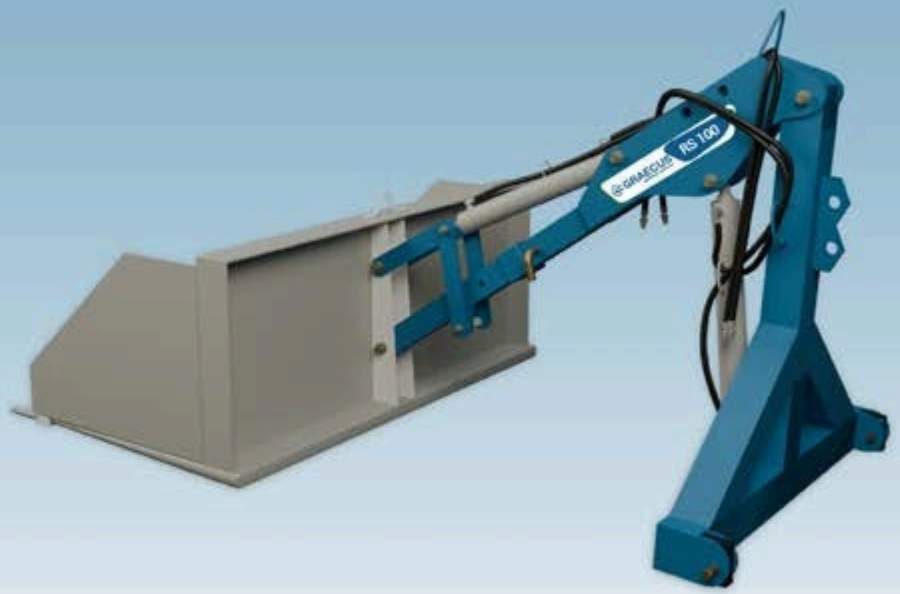


**PT** CARACTERISTICAS TÉCNICAS

- Capacidade carga 400kg
- Levantamento máximo: 3000 mm
- Largura balde: 1060 mm
- Conformidade CE

| M | KG | hp | mm | kg | mm |
|---|---|---|---|---|---|
| **RS100** | 265 | 35-55 | 2260/1010/1135 | 400 | 2300 |





**PT** CARACTERISTICAS TÉCNICAS

- Basculamento manual
- Taipais galvanizados
- Altura regulável
- Conformidade CE

| M | KG | hp | no. | A mm | B mm | C mm | D mm | E mm | F mm | G mm | H mm | I mm | J mm |
|---|---|---|---|---|---|---|---|---|---|---|---|---|---|
| **MT600-M** | 152 | 10-30 | 2 | 800 | 2190 | 940 | 770 | 1100 | 1600 | 840 | 400 | 440 | 800 |
| **MT1000-M** | 190 | 10-40 | 2 | 1100 | 2430 | 1040 | 1020 | 1520 | | | | 400 | |

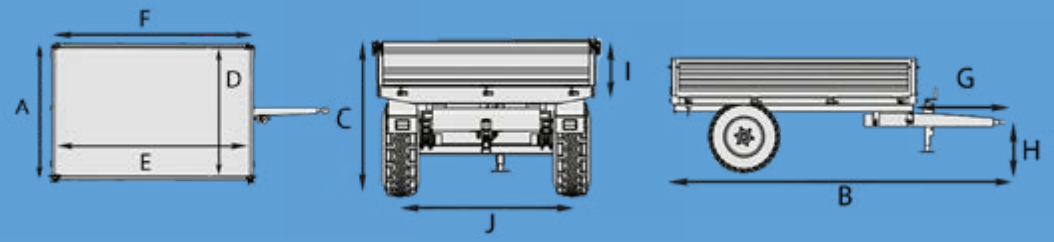


**Acessórios**

| | |
|---|---|
| **PT6** | Taipais suplementares em rede |
| **PT10** | Taipais suplementares em rede |





**PT** CARACTERISTICAS TÉCNICAS

- Basculamento hidraulico
- Taipais galvanizados
- Kit luzes 12v
- Altura ajustável
- Conformidade CE

| M | KG | hp | no. | A | B | C | D | E | F | G | H | I | J |
|---|---|---|---|---|---|---|---|---|---|---|---|---|---|
| | | | | mm | mm | mm | mm | mm | mm | mm | mm | mm | mm | 1110 | 3200 |
| **MT1500-H** | 320 | 20-70 | 2 | 1070 | 1020 | 2060 | 2160 | 1000 | 330 | 400 | 800 | 1270 | 3420 | 1070 | |
| **DT2500-H** | 404 | 30-70 | 4 | 1170 | 2320 | 2420 | 1000 | 330 | 400 | 850 | | | | | |

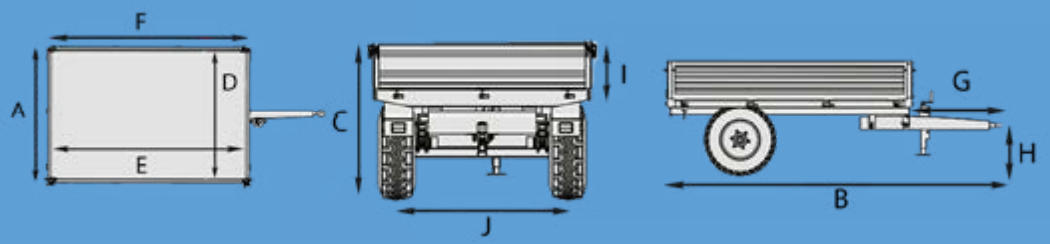


**Acessórios**

| | |
|---|---|
| **PT15** | Taipais suplementares MT1500-H |
| **PT25** | Taipais suplementares DT2500-H |



**PT** CARACTERISTICAS TÉCNICAS

- Tri-Basculante Hidraulico
- Chassi reforçado
- Cubos com travão hidraulico **ADR**
- Taipais galvanizados
- Kit luzes 12v
- Conformidade CE

| **M** | KG | hp | no. | A mm | B mm | C mm | D mm | E mm | F mm | G mm | H mm | I mm | J mm |
|---|---|---|---|---|---|---|---|---|---|---|---|---|---|
| **MT3000-3H** | 668 | 40-100 | 2 | 1500 | 3230 | 1182 | 1400 | 2400 | 2500 | 731 | 491 | 400 | - |
| **MT4000-3H** | 750 | 50-100 | 2 | 1600 | 3530 | 1182 | 1500 | 2700 | 2800 | 730 | 491 | 400 | |

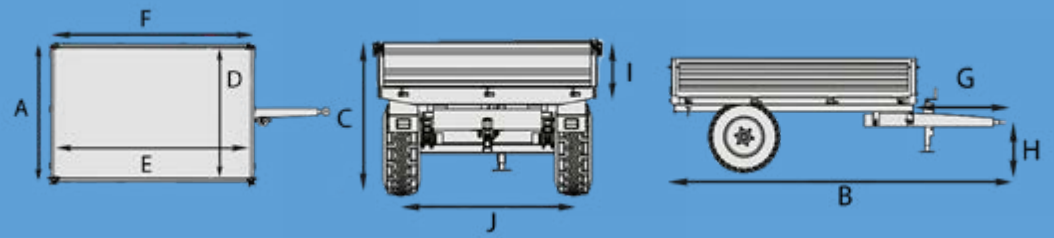

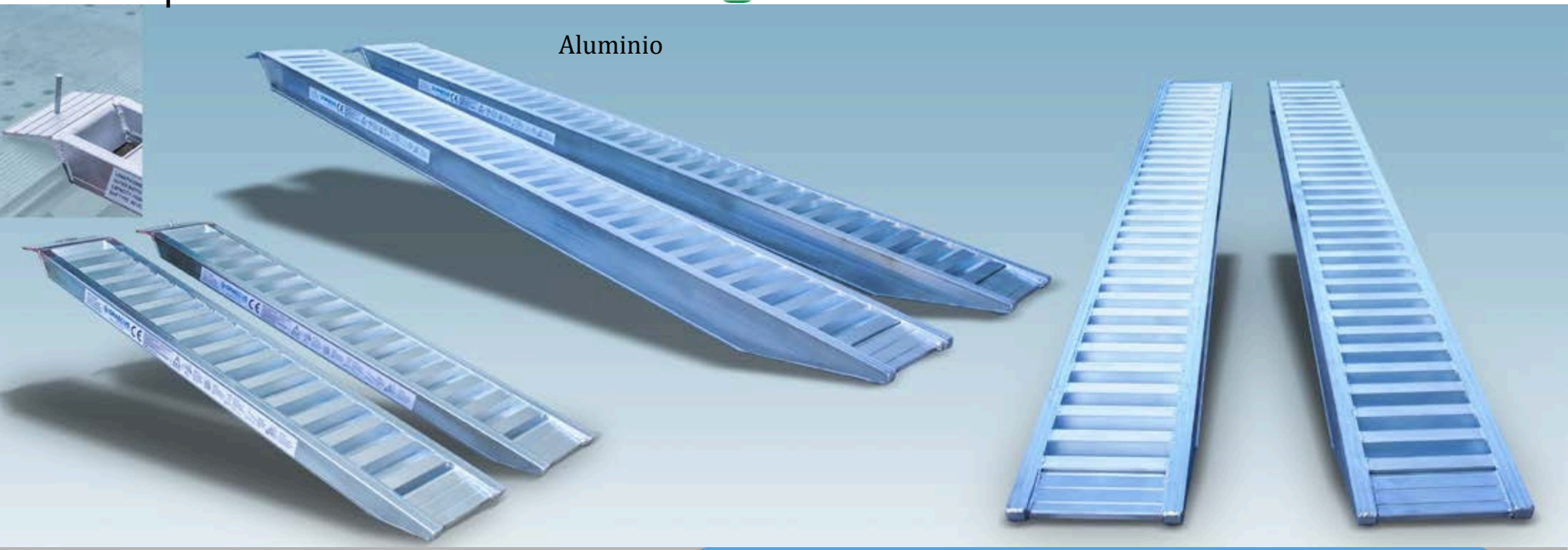


**PT** CARACTERISTICAS TÉCNICAS

- Rampas em aluminio
- Anti-derrapante
- Reflectores laterais
- Furo para fixar as rampas
- Conformidade CE

| M | KG | cm | kg |
|---|---|---|---|
| **1600RAMP1T** | 20 | 300/1600/70 | 1000 |
| **2000RAMP2T** | 28 | 350/2000/82 | 2000 |
| **2500RAMP3T** | 40 | 400/2500/92 | 2500 |
| **3000RAMP4T** | 60 | 400/3000/142 | 4000 |
| **3500RAMP5T** | 76 | 400/3500/152 | 5000 |
| **4000RAMP6T** | 100 | 400/4000/162 | 6000 |

# Doca carga **RAMP**









Movel



**PT** CARACTERISTICAS TÉCNICAS

- Piso anti-derrapante
- Proteções laterais removiveis
- Altura ajustavel hidraulicamente
- Engate para empilhador
- Construção reforçada
- Conformidade CE

| M | KG | cm | kg | mm |
|---|---|---|---|---|
| **RAMP6T** | 2450 | 2100/11150/1100 | 6000 | 160*80*4 |
| **RAMP10T** | 2900 | 2100/11150/1100 | 10000 | 160*80*5 |

# Bio-Triturador KT



**PT** CARACTERISTICAS TÉCNICAS

- Alimentação semi-automática
- Saida com regulação a 360º
- Rolamentos externos long life
- Laminas: 4 + 1
- Abertura facil para limpeza
- Engate universal cat. I-II ( 19.0mm - 22.0mm / 25.0-28.0mm )
- Conformidade CE

| M | KG | hp | mm | mm | m3/h | no. | mm | mm |
|---|---|---|---|---|---|---|---|---|
| **KT10** | 186 | 15-50 | 1380/850/1480 | 635 | 7 | 4+1 | 5-10 | 100 |
| **KTN10** | 196 | 15-50 | 1380/850/1480 | 635 | 7 | 4+1 | 5-10 | 100 |
| **KTN19** | 347 | 30-100 | 1778/2082/1625 | 710 | 13 | 4+1 | 5-20 | 190 |

| | |
|---|---|
| **T4-80SP** | Cardan T4x800 fusivel incluido |

# Bio-Triturador KTAR

## Alimentador Hidráulico







**PT** CARACTERISTICAS TÉCNICAS

- Alimentação automática com motor hidraulico
- Saida com regulação a 360º
- Rolamentos externos long life
- Equipado com sistema hidraulico autonomo com bomba, deposito e não necessita de engates hidraulicos.
- Laminas: 2 laminas + 2 filas martelos
- Engate universal cat. I-II ( 19.0mm - 22.0mm / 25.0-28.0mm )
- Conformidade CE

| M | KG | hp | mm | mm | m3/h | no. | mm | mm |
|---|---|---|---|---|---|---|---|---|
| **KTA10R** | 274 | 20-60 | 2600/1000/1550 | 346 | 9 | 2+8 | 5-10 | 100 |

**Acessórios**

| | |
|---|---|
| **T4-60SP** | Cardan T4x600 fusivel incluido |

# Bio-Triturador **KTR/KTS**




**PT** CARACTERISTICAS TÉCNICAS

- Alimentação automática com 2 motores hidraulicos
- Saida com regulação a 360º
- Sistema de segurança STOP
- Rolamentos externos long life
- Laminas: 2 laminas + 1 lamina no fundo
- Ajuste espessura de corte
- Engate universal cat. I-II ( 19.0mm - 22.0mm / 25.0-28.0mm )
- Conformidade CE

| **M** | KG | hp | mm | mm | m3/h | no. | mm | mm |
|---|---|---|---|---|---|---|---|---|
| **KT15S** | 504 | 40-80 | 1270/1320/1879 | 762 | 21 | 4+1 | 5-15 | 150 |
| **KT13R** | 448 | 30-90 | 1250/1750/2000 | 630 | 19 | 4+1 | 5-15 | 130 |
| **KT16R** | 676 | 50-100 | 1250/2150/2100 | 720 | 23 | 4+1 | 5-15 | 160 |
| **KT26R** | 920 | 70-120 | 1420/2750/2650 | 900 | 38 | 4+1 | 5-15 | 260 |

**Acessórios**

| | |
|---|---|
| **T5-100SP** | Cardan T5x1000 fusivel incluido KT15S |
| **T5-80SP** | Cardan T5x800 fusivel incluido KT13R |
| **T8-80SP** | Cardan T8x800 fusivel incluido KT16R |
| **T8-100SP** | Cardan T8x1000 fusivel incluido KT26R |

Alimentador Hidráulico





**PT** CARACTERISTICAS TÉCNICAS

- Alimentação automática com 2 motores hidraulicos
- Sistema Anti-Clog: em caso de bloqueio, os motores hidraulicos ativam e revertem a rotação do rotor.
- Saida com regulação a 360º
- Sistema de segurança STOP
- Rolamentos externos long life
- Laminas: 2 laminas + 1 lamina no fundo
- Ajuste espessura de corte
- Engate universal cat. I-II ( 19.0mm - 22.0mm / 25.0-28.0mm )
- Conformidade CE

| **M** | KG | hp | mm | mm | m3/h | no. | mm | mm |
|---|---|---|---|---|---|---|---|---|
| **KT15EC** | 568 | 40-80 | 2590/2570/1250 | 756 | | 4+1 | 30-40 | 150 |

# Cortador-Troncos **CHOPPER**




**PT** CARACTERISTICAS TÉCNICAS

- Escoamento material: 4 m³ / h
- Capacidade corte: 80mm ( troncos 60-120 mm)
- Alimentador em metal 530x360mm com 2 rolos
- Rolamentos Long life
- Conformidade CE

| M | KG | hp | mm | m3/h | no. | mm | mm |
|---|---|---|---|---|---|---|---|
| **C80 PTO** | 120 | 16 | 1480/800/820 | 4 | 6 | 60-120 | 80 |

# Rachador **DRYAD**



Tractor



**PT** CARACTERISTICAS TÉCNICAS

- Rachador reforçado 20 Toneladas com bomba hidraulica independente.
- Deposito de oleo
- Altura máxima: 65 cm
- Velocidade: 2.3m/min.
- Engate universal cat. I ( 19.0mm - 22.0mm )
- Conformidade CE

| M | KG | hp | mm | cm | T |
|---|---|---|---|---|---|
| **ASX20PTO** | 246 | 15 | 470/1300/1940 | 65 | 20 |

**Acessórios**

| | |
|---|---|
| **T4-60** | Cardan T4x600 fusivel incluido |

# Rachador **DRYAD**



Eletrico & tractor



**PT** CARACTERISTICAS TÉCNICAS

- Sistema 2 velocidades valvulas automáticas
- Sistema hibrido com bomba hidraulica com ligação a cardan ou alimentação elétrica trifásica 400v
- Motor elétrico 10.1 hp
- Sistema limitador de corte
- Bomba hidraulica caudal 42 L/m
- Engate universal cat. II ( 25.0mm - 28.0mm )
- Conformidade CE

| M | KG | hp | kw | mm | cm | T | L/min |
|---|---|---|---|---|---|---|---|
| **ASX30HYBRID** | 400 | 35-65 | 7.5 | 1060/2100/2850 | 110 | 30 | 81 (540) \| 30 (1400) |

# Guincho Florestal **VAROULKO**









**PT** CARACTERISTICAS TÉCNICAS

- Sistema de ancoragem.
- Alcance **VAROULKO 43:** 50 metros
- Alcance **VAROULKO 53:** 70 metros
- Guincho com sistema anti-bloqueio e embraiagem reforçada.
- Rolamentos long life
- Cabo 9mm e 10mm
- Barra protetora em rede
- Engate universal cat. I-II ( 19.0 - 22.0mm / 25.0mm - 28.0mm)
- Conformidade CE

| **M** | KG | hp | mm | m | m/s | kg | mm |
|---|---|---|---|---|---|---|---|
| **VAROULKO** | 302 | 35 | 1200/-/1900 | 50 | 0,9 | 4300 | 9 |
| **VAROULKO** | 470 | 45-60 | 1415/500/1490(2345) | 70 | 0,9 | 5500 | 10 |

Acessórios

| | |
|---|---|
| **T5-80** | Cardan T5x800 fusivel incluido |

# Triturador Ceros**VGALTIS**







**PT** CARACTERISTICAS TÉCNICAS

**VGALTIS 61**

- Laminas em Tungsténio
- Profundidade: 155mm
- Altura corte: 127mm
- Rolamentos Long life
- Engate universal cat. I-II (19-22mm/28mm)
- Conformidade CE

**VGALTIS 61S**

- Laminas em Tungsténio
- Caixa multip. 540rpm
- Levantamento hidraulico a 40º
- Profundidade: 300mm
- Altura corte: 400mm
- Rolamentos Long life
- Engate universal cat. I-II (19-22mm/28mm)
- Conformidade CE

| M | KG | hp | mm | mm | mm | no |
|---|---|---|---|---|---|---|
| **VGALTIS 61** | 204 | 20-45 | 1070/695/835 | 155 | 610 | 34 |
| **VGALTIS 61S** | 286 | 30-100 | 2015/948/931 | 300 | 610 | 16 |

Acessórios

| | | |
|---|---|---|
| **T5-100** | Cardan T5x1000 fusivel incluido | **VGALTIS61** |
| **T5-160** | Cardan T5x1600 fusivel incluido | **VGALTIS61S** |

# Escavadora Tractor **HADES**



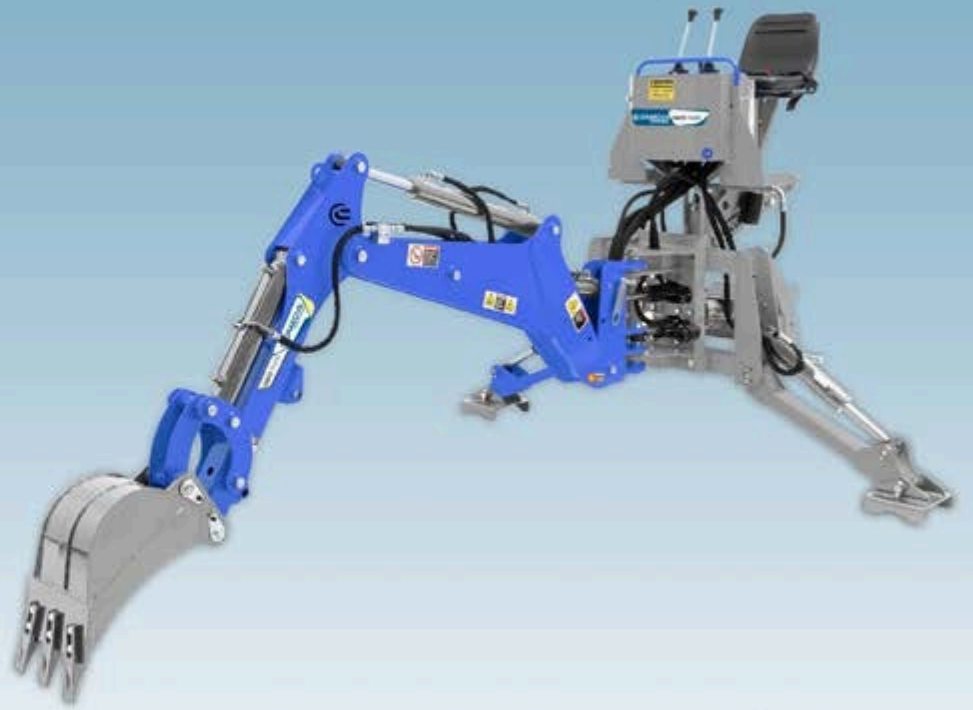

**PT** CARACTERISTICAS TÉCNICAS

- Bomba hidraulica independente com depósito
- Controlo de valvulas com joystick e alavancas em série
- Bloqueio manual do braço
- Patolas hidraulicas
- Banco com cinto de segurança
- Raio de 180º
- Abertura balde até 203 graus
- Engate universal cat. I-II ( 19.0 - 22.0mm / 25.0mm - 28.0mm)
- Conformidade CE

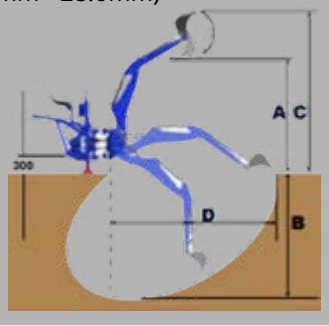


| M | KG | hp | mm | A mm | B mm | C mm | D mm | kg |
|---|---|---|---|---|---|---|---|---|
| **TA250** | 286 | 15-45 | 300 | 1690 | 950 | 2280 | 2440 | 312 |
| **TA290** | 518 | 40-100 | 300 | 2420 | 1950 | 3170 | 2900 | 1350 |
| **TA330** | 782 | 50-120 | 400 | 2550 | 2250 | 3450 | 3300 | 1700 |

**Acessórios**

| | **TA250** | | **TA290 / TA300** |
|---|---|---|---|
| **BTAM20** | Balde 200mm | **BTAH20** | Balde 200mm |
| **BTAM50** | Balde 500mm | **BTAH50** | Balde 500mm |
| **BTAM70** | Balde700mm | **BTAH70** | Balde 700mm |
| **BTAM01** | Ripper | **BTAH90** | Balde 900mm |
| **BTAM02** | Thumb | **BTAH01** | Ripper |
| | | **BTAH02** | Thumb |

**T4-60SP** Cardan T4x600 fusivel incluido

# Escavadora Tractor **HADES**




**PT** CARACTERISTICAS TÉCNICAS

- Bomba hidraulica independente com depósito
- Controlo de valvulas com joystick e alavancas em série
- Bloqueio manual do braço
- Patolas hidraulicas
- Banco com cinto de segurança
- Raio de 180º
- Abertura balde até 203 graus
- Modelo **TA250 PRO** com descentramento mecânico até 700mm
- Modelo **TA290 PRO / TA330 PRO** com descentramento hidraulico até 960mm
- Engate universal cat. I-II ( 19.0 - 22.0mm / 25.0mm - 28.0mm)
- Conformidade CE

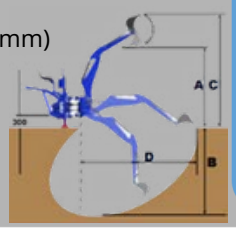


| M | KG | hp | mm | A mm | B mm | C mm | D mm | kg |
|---|---|---|---|---|---|---|---|---|
| **TA250 PRO** | 308 | 15-45 | 300 | 1690 | 950 | 2280 | 2440 | 312 |
| **TA290 PRO** | 576 | 40-100 | 300 | 2150 | 1950 | 3170 | 2900 | 1350 |
| **TA330 PRO** | 826 | 50-120 | 400 | 2550 | 2250 | 3450 | 3300 | 1700 |

**Acessórios**

| | **TA250** | | **TA290 / TA300** |
|---|---|---|---|
| **BTAM20** | Balde 200mm | **BTAH20** | Balde 200mm |
| **BTAM50** | Balde 500mm | **BTAH50** | Balde 500mm |
| **BTAM70** | Balde 700mm | **BTAH70** | Balde 700mm |
| **BTAM01** | Ripper | **BTAH90** | Balde 900mm |
| **BTAM02** | Thumb | **BTAH01** | Ripper |
| | | **BTAH02** | Thumb |

**T4-60SP** Cardan T4x600 fusivel incluido

# Gerador **GP**

Tractor




**PT** CARACTERISTICAS TÉCNICAS

- Facil uso
- PLUg & POWER! Corrente trifasica & monofásica
- Placa MCB + RCD
- Conformidade CE

| M | KG | hp | mm | kVA | r/min | hz |
|---|---|---|---|---|---|---|
| **GP32** | 332 | 50-60 | 1262/800/1015 | 32 | 1500 | 50 |

Diesel com sistema arranque automatico





**PT** CARACTERISTICAS TÉCNICAS

- Motor a diesel com arrefecimento a agua
- Alternador Brushless
- Chassi reforçado com autonomia 8-10 horas em 75% carga
- Placa controladora **SMARTGEN AMERICAN AMF**
- Painel **ABB SWISS**
- Radiador Tropical 50ºC
- Desenhado para baixo ruido
- Chassi galvanizado com pintura a polyester
- Dobradiças galvanizadas
- Botão STOP emergencia no exterior
- Pontos de engate para facil transporte
- Funções: Start/stop automático, analise dados, alarme, controlo remoto.
- Display em LCD com varias linguagens
- Conformidade CE

| M | KG | V | kVA | r/min | hz |
|---|---|---|---|---|---|
| **GD15** | 666 | 220/380 | 15 | 1500 | 50 |
| **GD23** | 754 | 220/380 | 23 | 1500 | 50 |
| **GD28** | 774 | 220/380 | 28 | 1500 | 50 |
| **GD36** | 970 | 220/380 | 36 | 1500 | 50 |
| **GD47** | 1026 | 220/380 | 47 | 1500 | 50 |
| **GD55** | 1062 | 220/380 | 55 | 1500 | 50 |
| **GD65** | 1084 | 220/380 | 65 | 1500 | 50 |
| **GD74** | 1162 | 220/380 | 74 | 1500 | 50 |
| **GD96** | 1218 | 220/380 | 96 | 1500 | 50 |
| **GD117** | 1594 | 220/380 | 117 | 1500 | 50 |

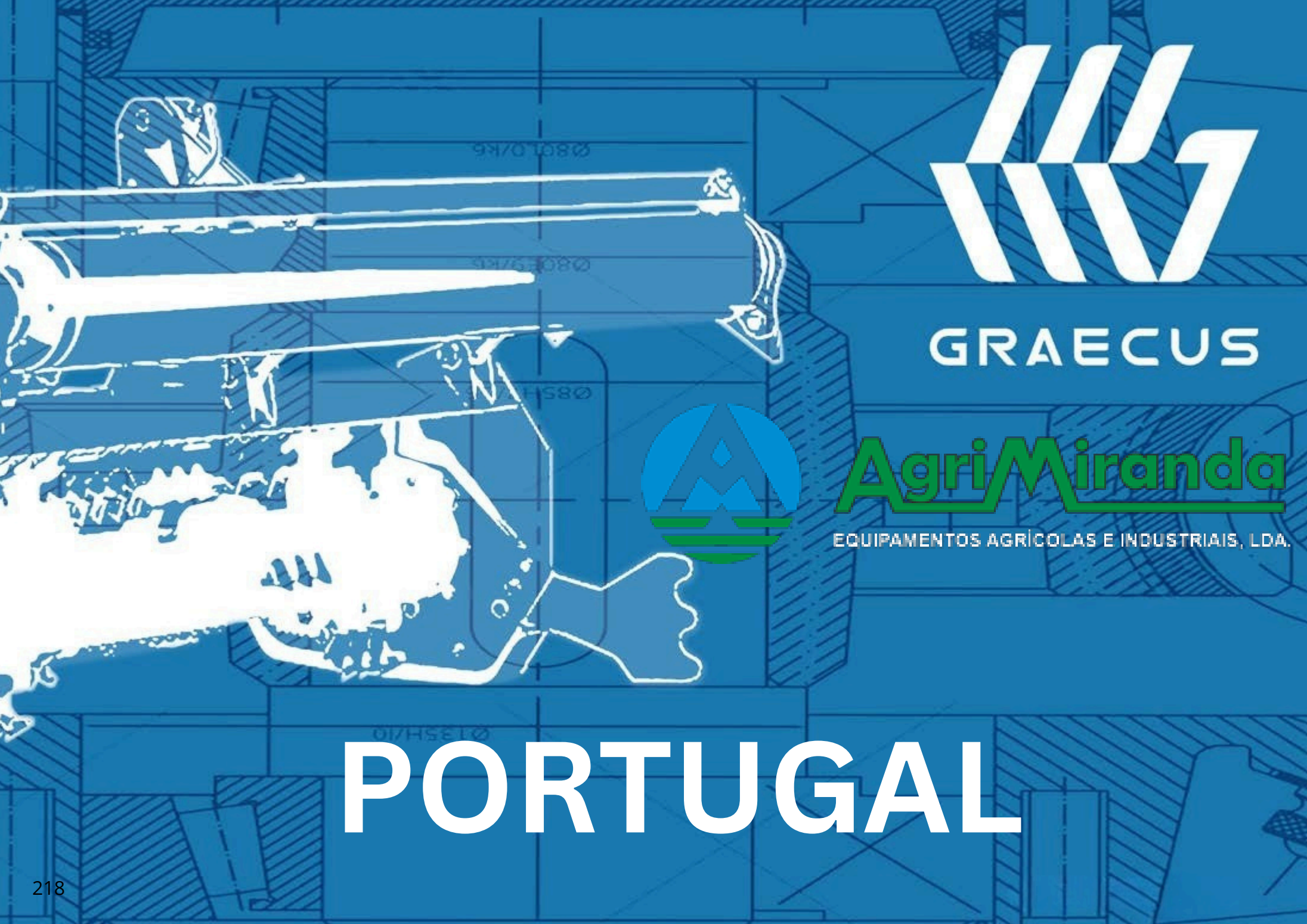

GRAECUS

AgriMiranda

EQUIPAMENTOS AGRÍCOLAS E INDUSTRIAIS, LDA.

# PORTUGAL